JKS1 D30 Art.1053 (2012-2013)

Dok-Art. 62080

Die jeweils aktuelle Version ist verfügbar unter / *latest version available at:*
http://pdf.mach1kart.de/man_62080.pdf

Hetschel GmbH & Co. KG
Daimlerstr. 16-18
74336 Meimsheim (GERMANY)
www.mach1kart.de

Wir bitten um Verständnis, dass es wegen unterschiedlicher Ausstattungsvarianten zu Abweichungen in der zeichnerischen Darstellung kommen kann.
Bei Rückfragen wenden Sie sich bitte an technik@mach1kart.de
We ask for understanding that figuers can differ because of equipment version. With queries turn to support@mach1kart.de

Technische Änderungen vorbehalten. Schutzvermerk nach DIN ISO 16016 beachten.
Copyright © 2016 Hetschel GmbH & Co. KG. All rights reserved.

Rahmen / *frame*

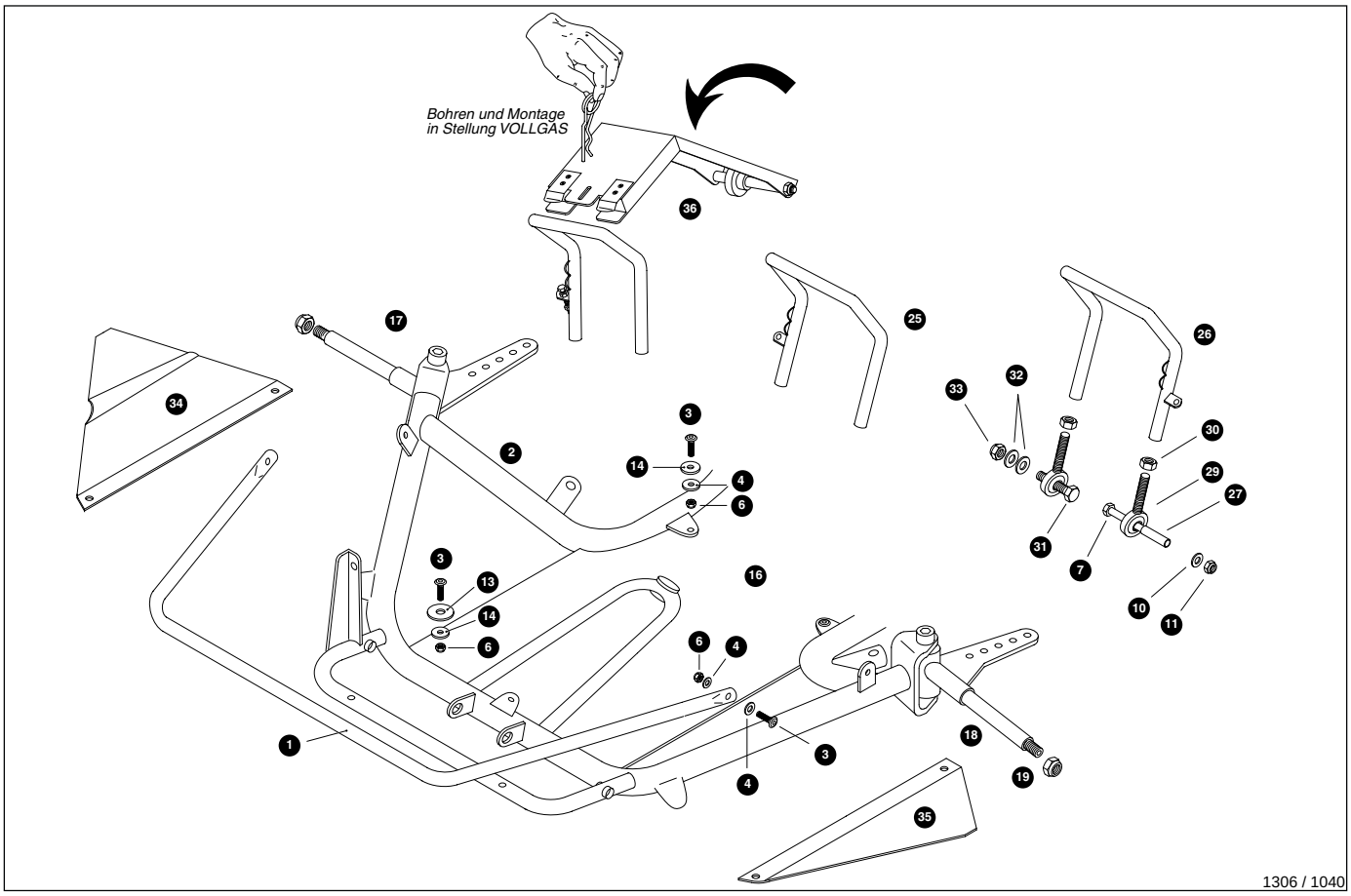

Nr.	Art.	Bezeichnung	*Description*	Menge/Pcs.
1	1802	Schutzbügel vo., ohne Streben	*front bumper w/o truss*	1
2	1015	Rahmen JKS1 A01	*frame JKS1 A01*	1
3	2680	MLF-Schraube M6x16	*cross recessed head screw M6x16*	11
4	2645	Scheibe ø 6 groß	*washer ø 6, big*	13
6	2640	Mutter M6 stop DIN 985	*nut M6 stop DIN 985*	11
7	1910	Pedalschraube ISK M8x50	*pedal screw M8x50 special*	2
10	2709	Scheibe ø 8,4 vz. DIN 125	*washer ø 8,4 zinc coated, DIN 125*	2
11	2700	Mutter M8 stop DIN 985	*nut M8 stop DIN 985*	2
13	2551	Scheibe 6,5x12x1 Nylon	*nylon washer 6,5x12x1*	3
14	2550	Scheibe 6,5x20x2 Gummi schwarz	*rubber washer 6,5x20x2, black*	7
16	2536	Bodenplatte, JK ab 99	*floor tray "slalom kart >99"*	1
17	2152	Achsschenkel re. 10°, breit	*stub axle right 100, 10° wide*	1
18	2151	Achsschenkel li. 10°, breit	*stub axle left 100, 10° wide*	1
19	2810	Mutter M12 stop	*nut M12 stop*	2
25	4912	Gaspedal geschlossen	*accelerator pedal closed*	1
25	1930	Gaspedalrückholfeder	*return spring, accelerator pedal*	1
26	4911	Bremspedal geschlossen	*brake pedal closed*	1
27	1911	Dist.Hülse 10x14x14	*spacer 10x14x14*	2
29	2075	Gelenkkopf M10 außen re.	*rod end M10 outside right*	4
30	2771	Mutter M10	*nut M10*	4
31	2779	Schraube M10x40 SK	*hexagon head screw M10x40*	2
32	2769	Scheibe M10 vz. DIN 125	*washer M10 zinc coated, DIN 125*	4
33	2770	Mutter M10 stop	*nut M10 stop*	2

weiter / *continued...*

Rahmen / *frame*

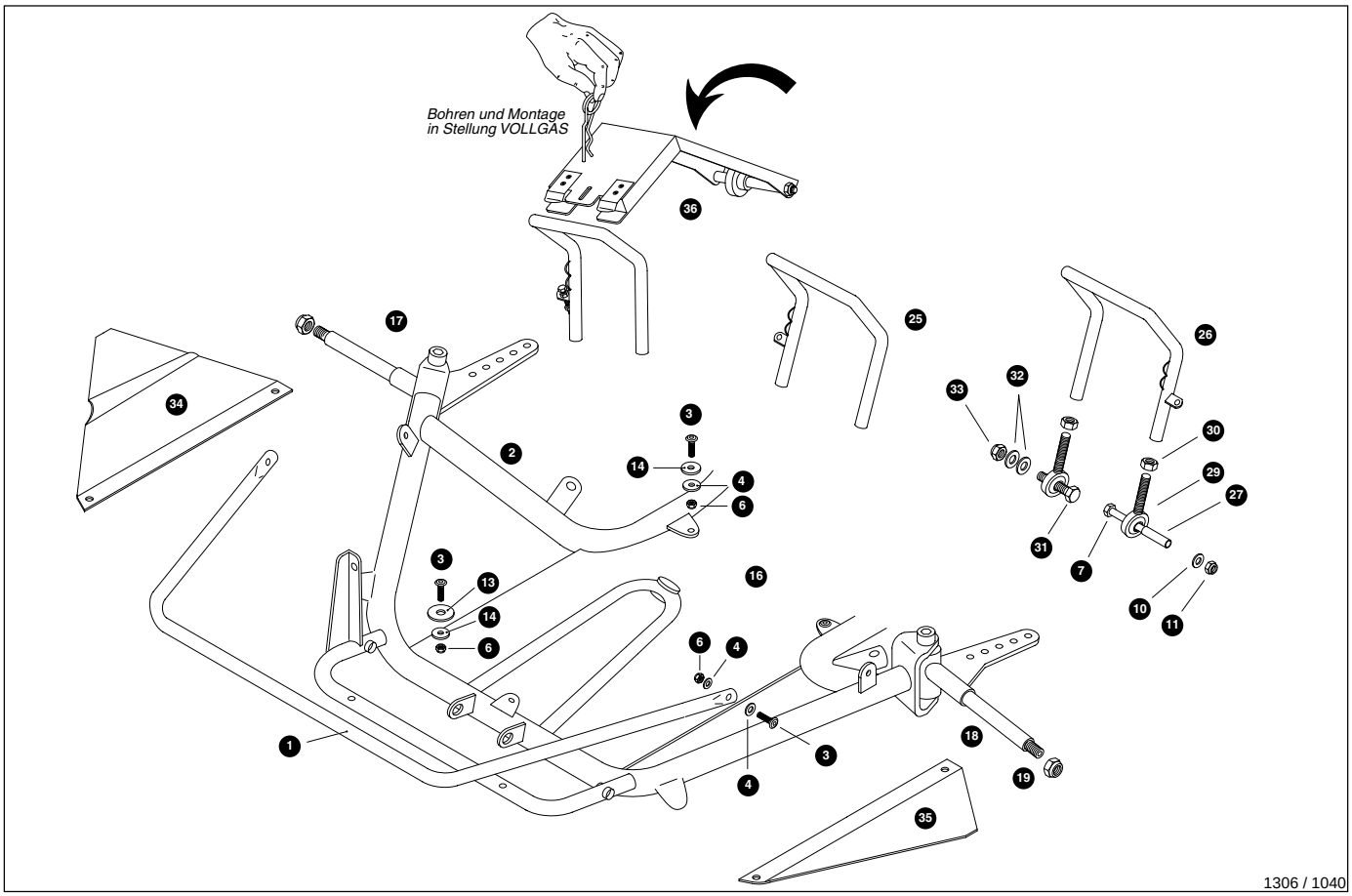

Nr.	Art.	Bezeichnung	*Description*	Menge/Pcs.
34	2534	Abdeckung re., Bodenplatte	*cover for floor tray, right*	1
35	2533	Abdeckung li., Bodenplatte	*cover for floor tray, left*	1
36	2870	Federvorstecker 3mm doppelt vz.	*spring cotter 3mm double, zinc coated*	2
36	4999	Pedalverkürzung	*crank shortener*	1

Lenkung (ab 09/2009) / *steering (from 09/2009)*

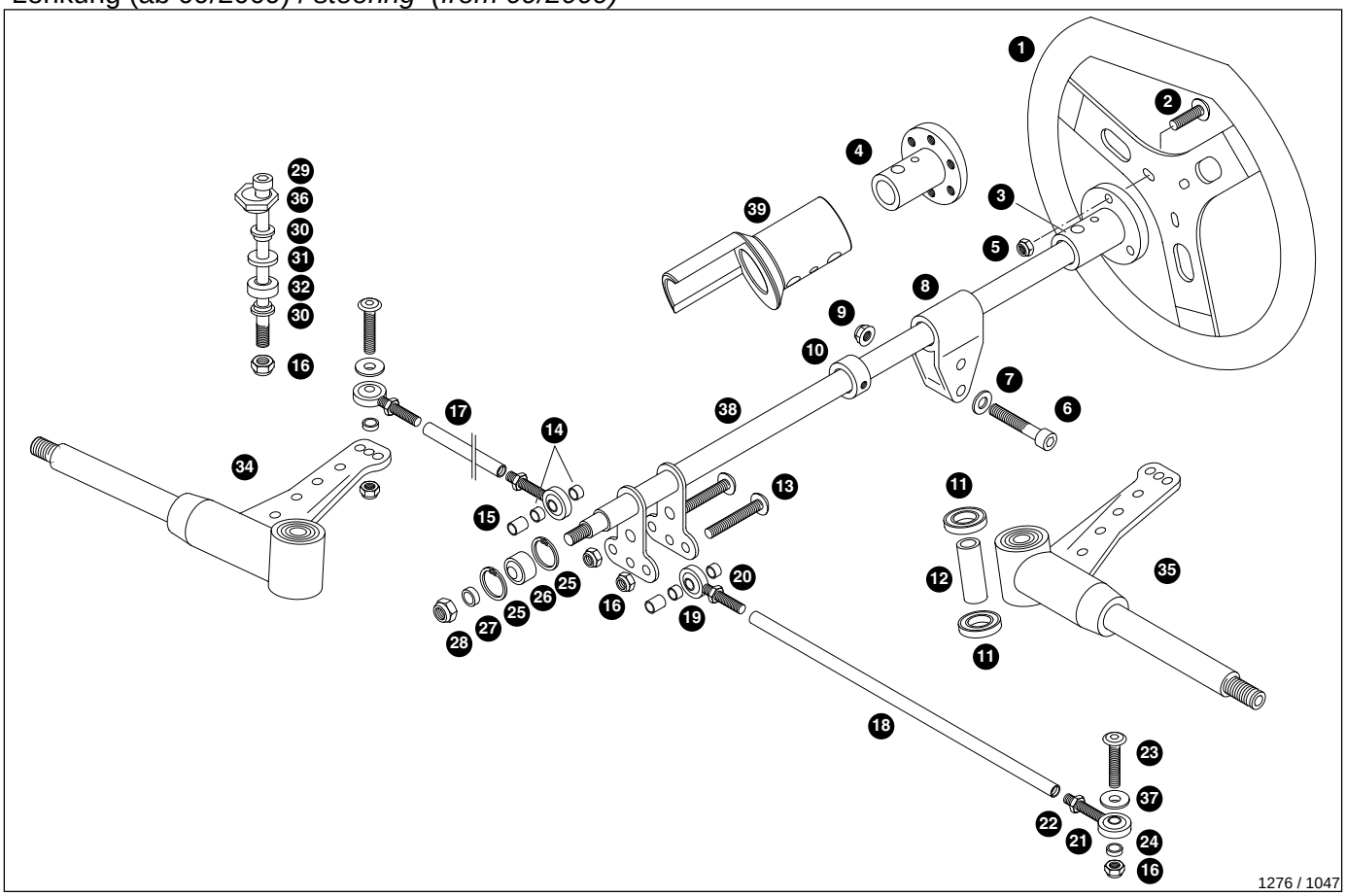

Nr.	Art.	Bezeichnung	*Description*	Menge/Pcs.
1	2007	Lenkrad ø 320x30, Struktur schwarz	*steering wheel ø 320x30, black structure*	1
2	98181	Linsenflachkopfschraube M6x20	*raised head screw M6x20*	3
3	2040	Lenkradnabe ø 20 gerade	*steering wheel hub ø 20 direct*	1
4	2039	Lenkradnabe ø 20 11° schräg	*steering wheel hub ø 20, 11° slant*	1
5	2640	Mutter M6 stop DIN 985	*nut M6 stop DIN 985*	1
6	2750	Schraube ISK M8x65 vz	*hex socket head cap screw M8x65*	1
7	2709	Scheibe ø 8,4 vz. DIN 125	*washer ø 8,4 zinc coated, DIN 125*	1
8	2030	Lenkteil ø 20 Kunststoff schwarz	*steering part ø 20 plastic black*	1
9	1508	Mutter M8 mit Bund selbstsichernd	*union nut M8 self locking*	1
10	2029	Stellring, ø 20, Lenkstange	*collar, ø 20 for steering rod*	1
11	2260	Kugellager 608 2Z 8x22x7	*ball bearing 608 2Z 8x22x7*	4
12	2268	Dist.Hülse 8,2x12x28	*spacer tube 8,2x12x28*	2
13	2764	MLS-Schraube M8x45	*slotted countersunk head screw M8x45*	1
16	2700	Mutter M8 stop DIN 985	*nut M8 stop DIN 985*	4
17	2088	Spurstange 278mm re./li. Alu, JK	*tie rod 278mm ri./le., alu*	1
18	2088	Spurstange 278mm re./li. Alu, JK	*tie rod 278mm ri./le., alu*	1
19	2083	Gelenkkopf M8 außen li.	*rod end M8 outside left*	2
20	2085	Mutter M8 Linksgewinde schwarz	*nut M8 left-handed thread, black*	2
21	2082	Gelenkkopf M8 außen re.	*rod end M8 outside right*	2
22	2084	Mutter M8 vz.	*nut M8, zinc coated*	2
23	2761	Schraube ISK M8x30 blank	*hex socket head cap screw M8x30 DIN 6912*	2
24	2090	Dist.Hülse 9x12x3	*space sleeve 9x12x3*	4
25	2042	Sicherungsring I23 DIN 472	*retaining ring I23 DIN 472*	2

weiter / *continued...*

Lenkung (ab 09/2009) / *steering (from 09/2009)*

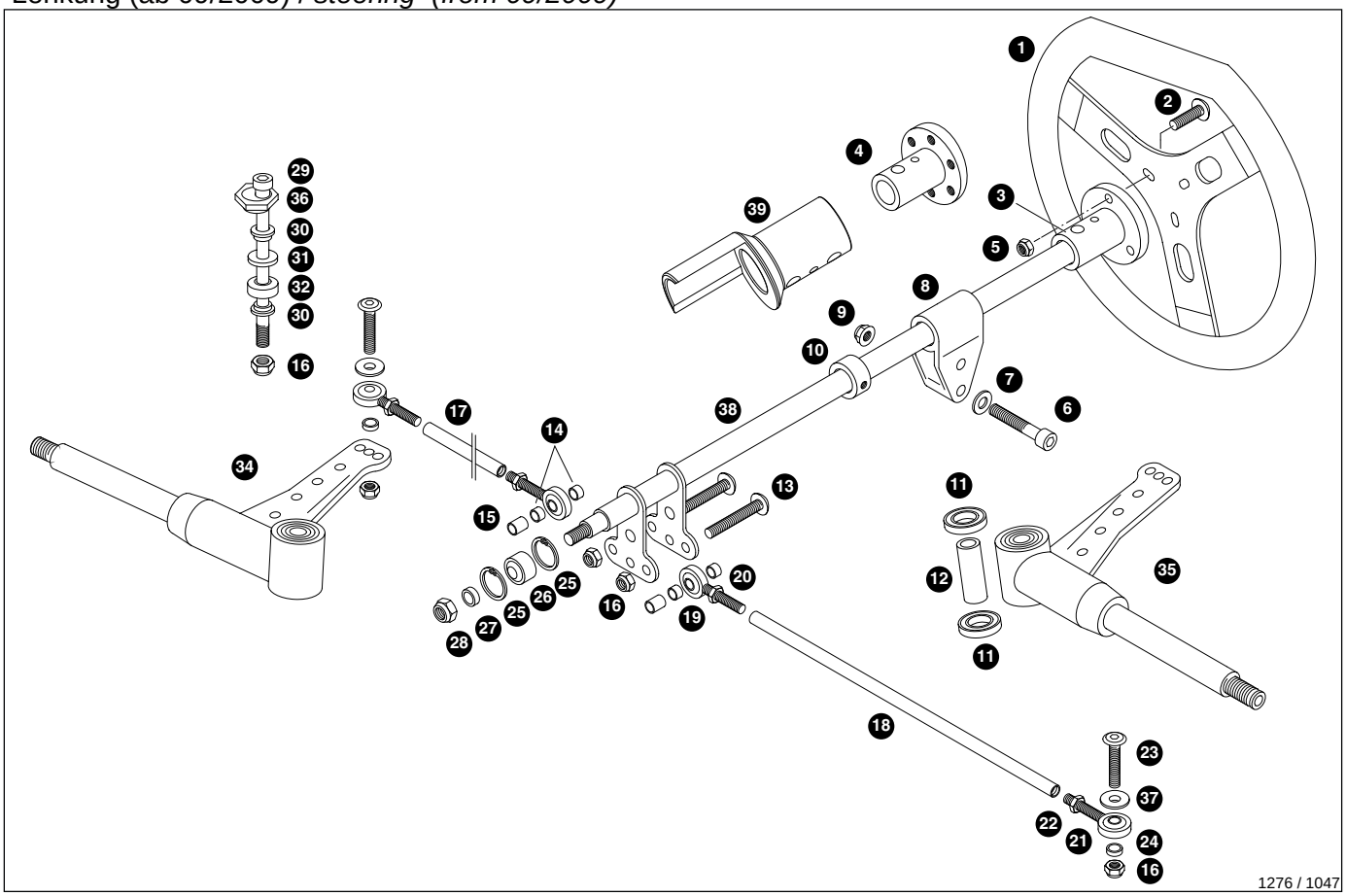

Nr.	Art.	Bezeichnung	*Description*	Menge/Pcs.
26	2041	Kugelgelenkkopf 10mm, Lenkung	*universal joint head 10mm, steering*	1
27	2033	Dist.Hülse 10x14x4	*spacer 10x14x4*	1
28	2770	Mutter M10 stop	*nut M10 stop*	1
29	2265	Achsschenkelbolzen d 8x88	*steering knuckle pin d 8x88*	2
30	2259	Zentrierscheibe 8x20x9	*center shim 8x20x9*	2
31	2266	Dist.Scheibe 8x25x5	*spacer washer 8x25x5*	2
32	2267	Dist.Scheibe 8x25x10	*shim 8x25x10*	2
34	2152	Achsschenkel re. 10°, breit	*stub axle right 100, 10° wide*	1
35	2151	Achsschenkel li. 10°, breit	*stub axle left 100, 10° wide*	1
36	2264	Exzenter, Nachlaufverstellung 2°	*eccentric, caster dissimulation 2°*	2
37	2079	Sicherungsscheibe 8mm, Gelenkkopf	*washer 8mm for rod end*	2
38	2035	Lenkstange ø 20 490mm lg.	*steering rod ø 20 490mm long*	1
39	2001	Lenkanschlag Alu, ø 20 Lenkstange	*steering stop alu, ø 20*	1

Sitzverstellung blau / *seat adjustment blue*

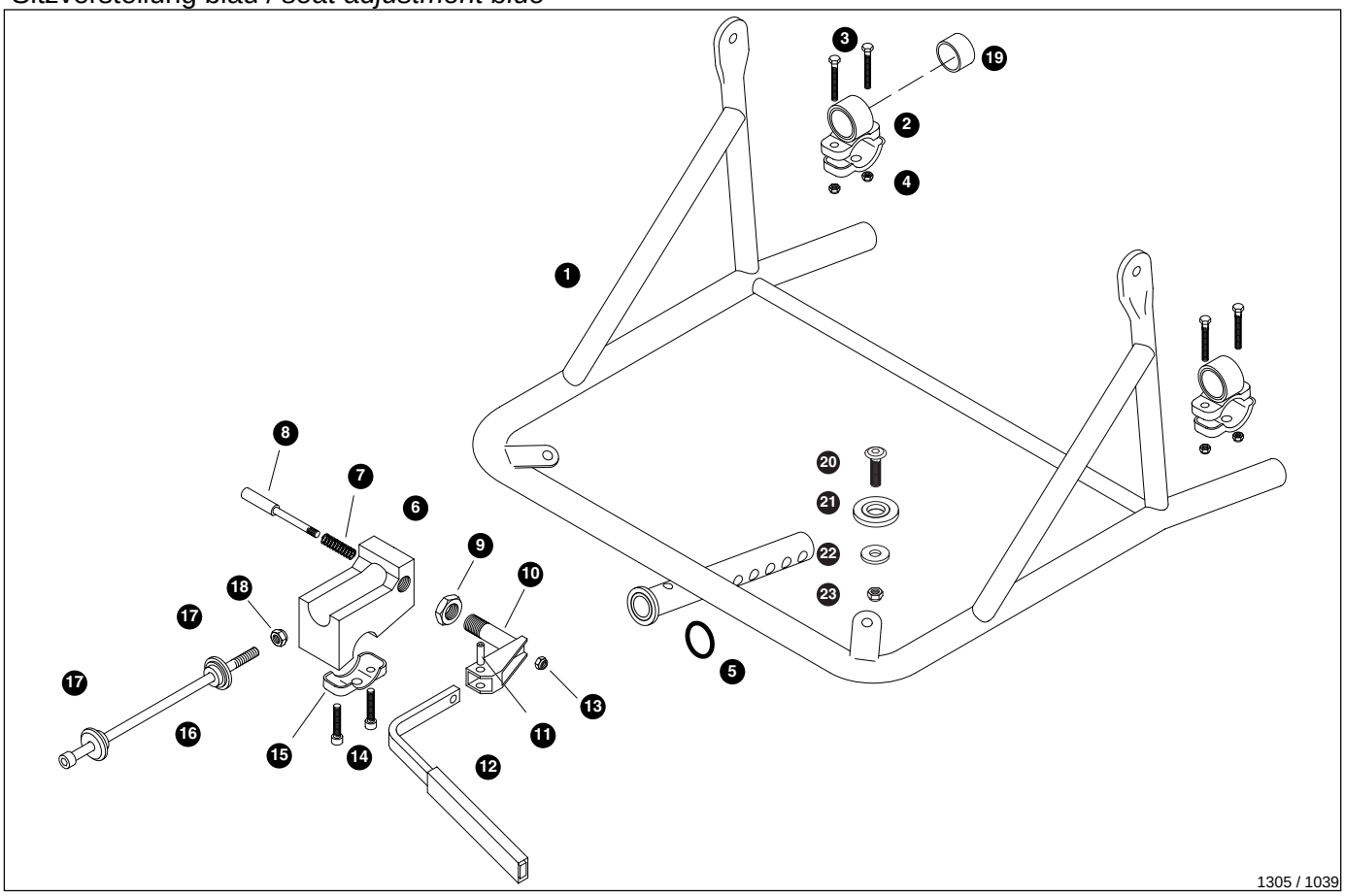

Nr.	Art.	Bezeichnung	*Description*	Menge/Pcs.
1	2591	Bügel, Sitzhalter blau	*bracket, seat holder blue*	1
2	2524	Lagerbock hi.	*bearing mount rear, alu*	2
3	2667	Schraube ISK M6x30 vz	*hexagon socket screw M6x30*	4
4	2501	Klemmstück ø 24	*clamp ø 24*	2
5	2555	O-Ring 22x4	*o-ring 22x4*	1
6	2522	Lagerbock vo. Alu	*bearing mount front, alu*	1
7	2529	Feder, Rastbolzen	*spring, bolt*	1
8	2684	Rastbolzen	*bolt*	1
9	2831	Mutter M15x1	*nut M15x1*	1
10	2526	Hebellagerung	*lever bearing*	1
11	2528	Spiralspannstift 6x16 ISO 8748	*spiral pin 6x16 ISO 8748*	1
12	2527	Hebel	*lever*	1
13	2640	Mutter M6 stop DIN 985	*nut M6 stop DIN 985*	5
14	2667	Schraube ISK M6x30 vz	*hexagon socket screw M6x30*	2
15	2503	Klemmstück ø 30-32	*clamp ø 30-32*	2
16	2768	Schraube ISK M8x180 vz	*screw ISK M8x180*	1
17	2523	Anschlagscheibe, Sitzverstellung	*stop washer, seat sliding*	2
18	1508	Mutter M8 mit Bund selbstsichernd	*union nut M8 self locking*	1
19	2525	Kunststoffbuchse 30x26x15	*plastic sleeve 30x26x15*	2
20	2394	Senkkopfschraube ISK M8x30 vz	*hex. socket countersunk head screw M8x*	4
21	2395	Scheibe mit Senkung Alu, Sitz	*aluminium washer for seat*	4
22	2399	Scheibe 8x40x2 Nylon, Btl.= 10Stk.	*nylon washer 8x30x2, 10pcs.*	1
23	1508	Mutter M8 mit Bund selbstsichernd	*union nut M8 self locking*	4

weiter / *continued...*

Hinterachse / *rear axle*

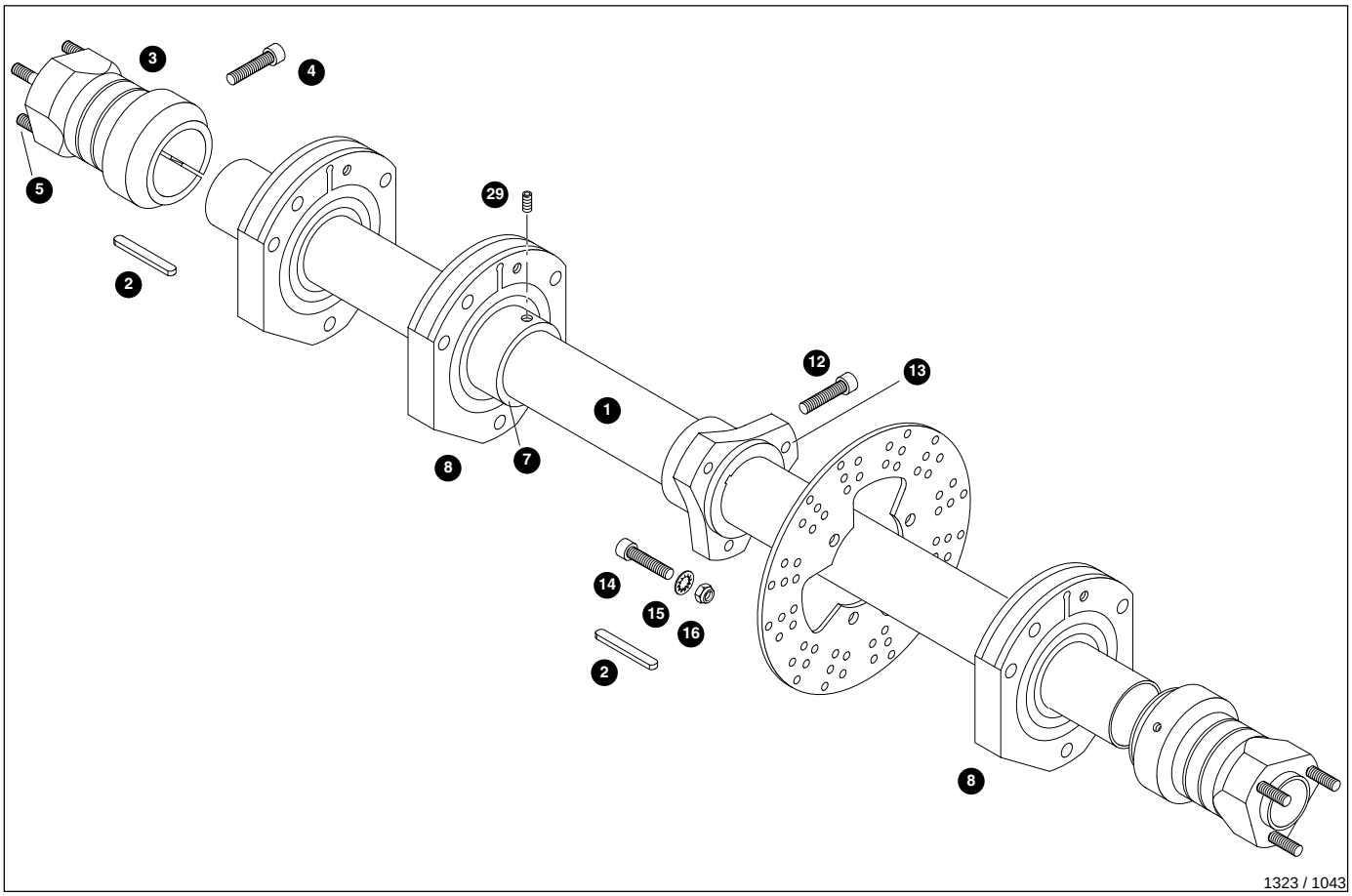

Nr.	Art.	Bezeichnung	*Description*	Menge/Pcs.
1	1546	Hinterachse 30x1000, Jugendkart	*rear axle ø 30x1000mm, juvenile kart*	1
2	1560	Hinterachskeil 6x50x6	*rear axle key 6x5x6*	4
3	1553	Radstern ø 30, 100mm lg., Alu	*rear hub ø 30, 100mm long, alu*	2
4	2744	Schraube ISK M8x35 vz	*hex socket head cap screw M8x35*	4
5	1559	Gewindebolzen M8x25	*threaded bolt M8x25*	6
7	1536	Hinterachslager ø 30	*rear axle bearing ø 30*	3
8	1530	Lagerschale ø 30 gesp. silber, LK100	*bearing seat ø 30 agog silver, LK100*	3
12	2744	Schraube ISK M8x35 vz	*hex socket head cap screw M8x35*	1
13	1573	Bremsscheibenträger ø 30, Alu	*brake disc holder ø 30, alu*	1
14	2719	Schraube M8x30 SK	*hexagon head screw M8x30*	3
15	2711	Schnorr-Sicherung ø 8	*locking washer ø 8*	3
16	2703	Mutter M8 Metall-Stopp	*nut M8 metal stop*	3
29	1537	Sicherungsschraube M6x0,75, 6mm lg.	*safety screw M6x0,75x6mm*	6
Ohne Abbildung / *w/o picture:*				
	1140	Bremshalteblech VHR, LK100	*holding plate brake VHR, LK100*	1

Heck / *rear*

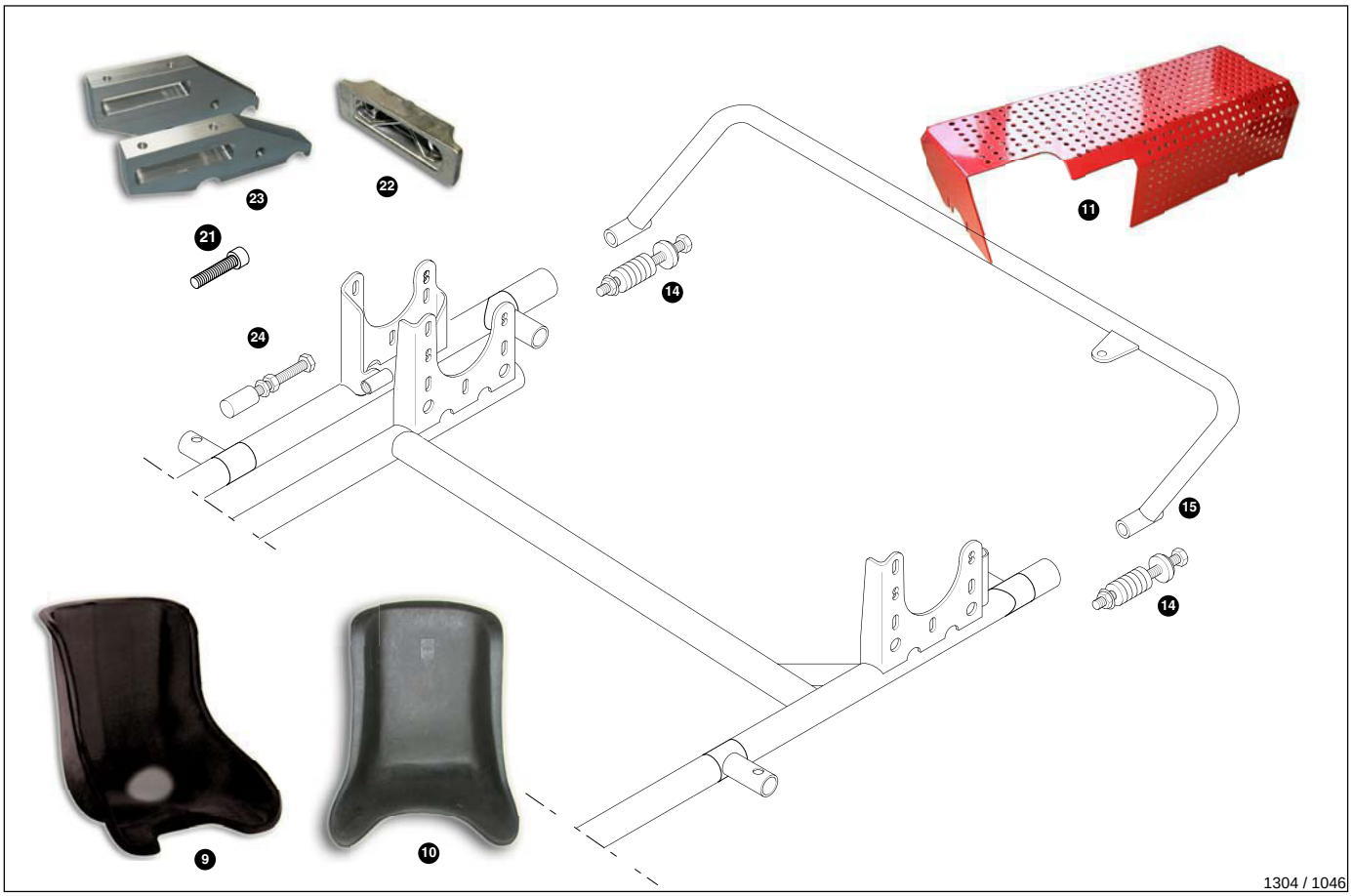

Nr.	Art.	Bezeichnung	*Description*	Menge/Pcs.
9	2450	Sitz Gr. 11 (33-34cm), ungepolstert	*seat # 11, 33-34cm, without cushion*	1
10	2467	Sitzeinsatz Gummi	*rubber seat reduction*	1
10	2466	Sitzeinsatz Schaumstoff, Caliba	*seat reduction, Caliba*	1
11	1618	Abdeckung Hinterachse silber GFK, JK	*cover, rear axle silver GFK*	1
14	1829	Bef.Teil ø 30, Sz.	*mounting part ø 30, rear bumper, set*	1
15	1820	Schutzbügel hi. 600mm breit, 100 / 125	*rear bumper, 100/125, 600 wide*	1
21	2744	Schraube ISK M8x35 vz	*hex socket head cap screw M8x35*	4
22	1679	Bef.Klammer 120mm, ø 30/32, Alu	*fixing clamp 120mm, ø 30/32 alu*	2
23	1671	Motorbock GX160 GX200 , 120 JK	*engine mount GX160/200 sport*	1
24	1638	Kettenspannschraube mit Kunststoffteil	*chain clamping screw with plastic part*	1
Ohne Abbildung / *w/o picture:*				
	2723	Schraube M8x50 SK, Motorbefestigung	*hex. screw M8x50, engine fastening*	4
	2709	Scheibe ø 8,4 vz. DIN 125	*washer ø 8,4 zinc coated, DIN 125*	4
	1508	Mutter M8 mit Bund selbstsichernd	*union nut M8 self locking*	7
	1616	Halter vorne, Abdeckung Hi-Achse GFK	*support front, rear axle cover GFK*	1
	1617	Halter hi., Abdeckung Hi-Achse GFK	*support rear, rear axle cover GFK*	2
	5954	Gummimetalllager ø 30x25 M8x23	*rubber-metal bearing ø 30x30 M8x25*	3

Bremssystem VHR lite / *Braking system VHR lite*

Hinterradbremse / *Rear brake caliper*

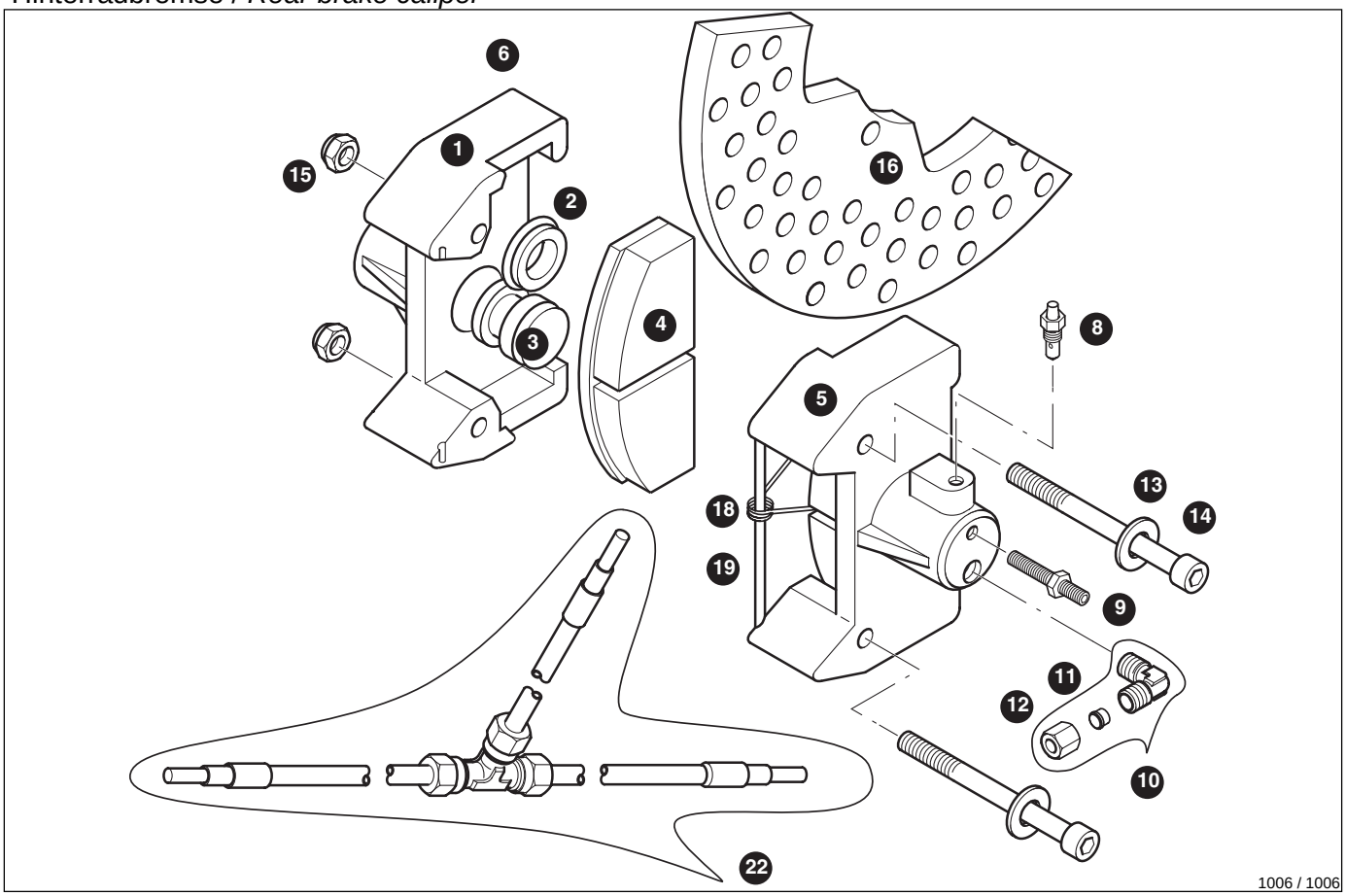

Nr.	Art.	Bezeichnung	*Description*	Menge/Pcs.
1	1142	Hi.Bremse hydr. Hälfte re., nackt	*rear brake hydraulic, right side*	1
2	1160	Ringmanschette	*ring seal*	2
3	1150	Kolben, Bremszylinder	*piston for brake cylinder*	2
4	1120	Bremsbelag hi., Sz.= 2Stk.	*brake pad rear, set = 2pcs.*	1
5	1141	Hi.Bremse hydr. Hälfte li., nackt	*rear brake hydraulic, left, bare*	1
6	1143	Hi.Bremse hydr., kpl.	*rear brake hydraulic, compl.*	1
8	2290	Entlüfterventil kurz	*bleeder valve, short*	2
9	1200	Stellschraube mit Mutter M6x30	*setscrew with nut M6x30*	2
10	1181	Verschraubung M10x1, Winkel	*angle screwing M10x1*	2
11	1186	Schneidring	*cutting ring*	2
12	1184	Überwurfmutter M10x1	*throw over nut M10x1*	2
13	2709	Scheibe ø 8,4 vz. DIN 125	*washer ø 8,4 zinc coated, DIN 125*	2
14	2753	Schraube ISK M8x80 vz	*hex socket head cap screw M8x80*	2
15	1508	Mutter M8 mit Bund selbstsichernd	*union nut M8 self locking*	2
16	1513	Bremsscheibe hi. gelocht	*rear brake disc punched*	1
18	1130	Feder einfach, Bremsbacke	*brake return spring*	1
19	1131	Haltestift, Backenfeder	*holder for brake return spring*	1
21	1182	Verschraubung M10x1, T-Stück	*T-screwing M10x1*	1
22	1235	Bremsleitung, 1100 Radstand hi., kpl.	*brake line 1100 wheel base, compl.*	1
22	1222	Bremsleitung 100 hi., FIA1, kpl.	*brake line 100 rear cpl., FIA1*	1

Hauptbremszylinder / *Master Brake Cylinder*

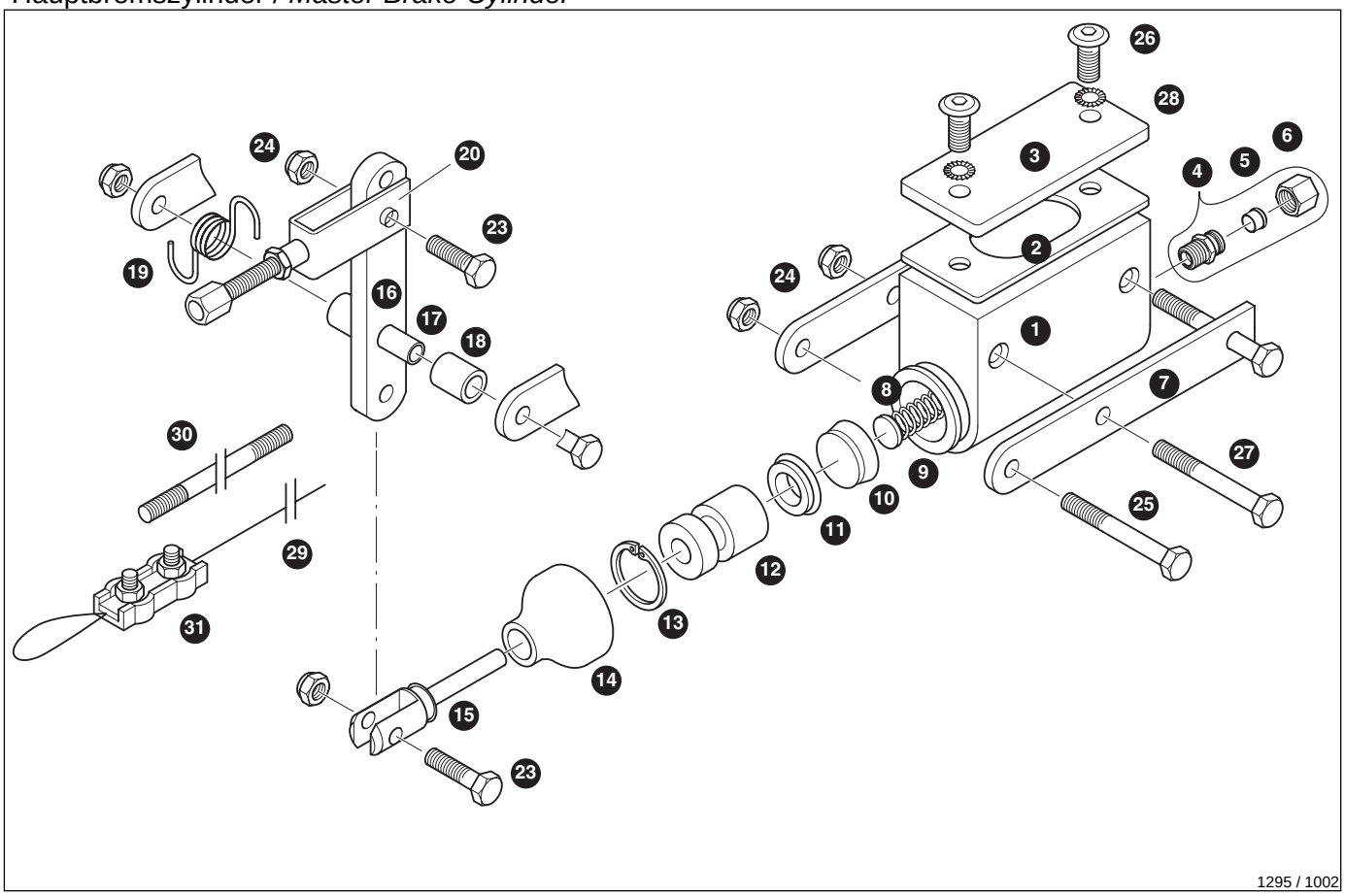

Nr.	Art.	Bezeichnung	*Description*	Menge/Pcs.
1	1230	Hauptbremszylinder 100/125	*main brake cylinder 100/125*	1
2	1320	Dichtung, Deckel Hauptbremszylinder	*gasket for cap brake master cylinder*	1
3	1330	Deckel, Hauptbremszylinder	*cap, main brake cylinder*	1
4	1183	Verschraubung M10x1, gerade	*straight screwing M10x1*	1
5	1186	Schneidring	*cutting ring*	1
6	1184	Überwurfmutter M10x1	*throw over nut M10x1*	1
7	1245	Hebellagerung	*lever bearing*	2
8	1260	Druckfeder	*pressure spring*	1
9	1261	Tellerscheibe, Feder #1260	*flat wheel for spring #1260*	1
10	1270	Topfmanschette	*hydraulic seal*	1
11	1280	Ringmanschette	*ring seal*	1
12	1250	Kolben, Bremszylinder	*piston for brake cylinder*	1
13	1290	Sicherungsring I22 DIN 472	*retaining ring I22 DIN 472*	1
14	1400	Faltenbalg	*bellows*	1
15	1246	Druckstück	*pressure piece*	1
16	1240	Hebel	*lever*	1
17	1242	Dist.Hülse 30mm lg.	*spacer 30mm long*	1
18	1243	Dist.Stück 12mm lg.	*spacer 12mm long*	2
19	1244	Feder, Hebel	*spring for lever*	1
20	1241	Gelenkteil, Zug	*hinge for pass*	2
23	2652	Schraube M6x25 SK	*hexagon head screw M6x25*	1
24	2640	Mutter M6 stop DIN 985	*nut M6 stop DIN 985*	5
25	2655	Schraube M6x45 SK	*hexagon head screw M6x45*	1

weiter / *continued...*

Hauptbremszylinder / *Master Brake Cylinder*

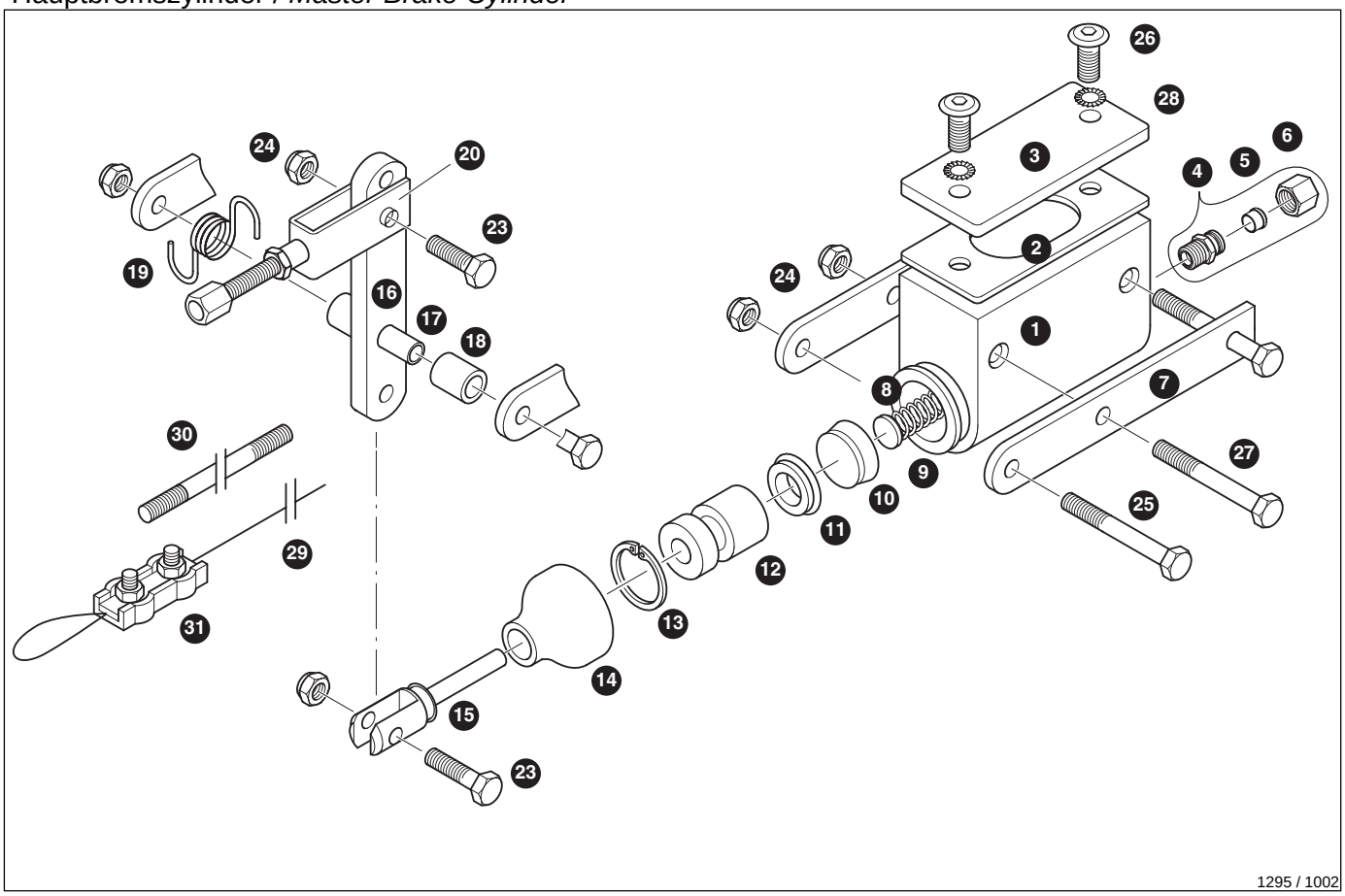

Nr.	Art.	Bezeichnung	*Description*	Menge/Pcs.
26	2680	MLF-Schraube M6x16	*cross recessed head screw M6x16*	2
27	2656	Schraube M6x50 SK	*hexagon head screw M6x50*	2
28	2646	Schnorr-Sicherung ø 6	*locking washer ø 6*	2
29	1101	Bremszug, hydr. Bremse	*brake cable, hydraulic brake*	2
31	2572	Seilklemme 3mm, Duplex	*cable clamp 3mm, Duplex*	1

Zubehör JKS1 /

Verkleidungsteile / *Bodywork*

Nr.	Art.	Bezeichnung	*Description*	Menge/Pcs.
1	1992	Kunststoffteil, Halter Frontverkl.	*plastic part, front panel bracket*	1
2	1999	Bef.Klammer, Sz.	*fixing clamp set, spoiler*	1
3	1952	Bef.Teil, Lenkradverkl. unten	*mount. part,front panel,above*	1
4	1933	Bügel, Lenkradverkl. Sz.	*bracket, front panel*	1
5	1888	Halter Seitenverkl. li., Stilo/CIK14	*holder left, side pod Stilo EVO*	1
6	1889	Halter Seitenverkl. re., Stilo/CIK14	*holder right, side pod KG Stilo EVO*	1
7	6222	Seitenverkl. Stilo / CIK14, li., weiss	*side pod Stilo / CIK14, left, white*	1
7	6219	Seitenverkl. Stilo / CIK14, li., blau	*side pod Stilo / CIK14, left, blue*	1
7	6217	Seitenverkl. Stilo / CIK14, li., rot	*side pod Stilo / CIK14, left, red*	1
7	6218	Seitenverkl. Stilo / CIK14, li., schwarz	*side pod Stilo / CIK14, left, black*	1
8	6223	Seitenverkl. Stilo / CIK14, re., weiss	*side pod Stilo / CIK14, right, white*	1
8	6206	Seitenverkl. Stilo / CIK14, re., blau	*side pod Stilo / CIK14, right, blue*	1
8	6207	Seitenverkl. Stilo / CIK14, re., rot	*side pod Stilo / CIK14, right, red*	1
8	6209	Seitenverkl. Stilo / CIK14, re., schwarz	*side pod Stilo / CIK14, right, black*	1
9	2394	Senkkopfschraube ISK M8x30 vz	*hex. socket countersunk head screw M8x30*	4
10	2709	Scheibe ø 8,4 vz. DIN 125	*washer ø 8,4 zinc coated, DIN 125*	4
11	2700	Mutter M8 stopp DIN 985	*nut M8 stop DIN 985*	4
12	6233	Frontverkl. FP7 / CIK17, weiss	*frontspoiler FP7 / CIK17, white*	1
12	6231	Frontverkl. FP7 / CIK17, blau	*frontspoiler FP7 / CIK17, blue*	1
12	6227	Frontverkl. FP7 / CIK17, rot	*frontspoiler FP7 / CIK17, red*	1
12	6225	Frontverkl. FP7 / CIK17, schwarz	*frontspoiler FP7 / CIK17, black*	1
13	6234	Haltersatz, Frontverkl. FP7 / CIK17	*holderset, frontspoiler FP 7*	1
14	6232	Lenkradverkl. FP7 / CIK17, weiss	*front panel FP7 / CIK17, white*	1

weiter / *continued...*

Zubehör JKS1 /

Verkleidungsteile / *Bodywork*

Nr.	Art.	Bezeichnung	*Description*	Menge/Pcs.
14	6230	Lenkradverkl. FP7 / CIK17, blau	*front panel FP7 / CIK17, blue*	1
14	6226	Lenkradverkl. FP7 / CIK17, rot	*front panel FP7 / CIK17, red*	1
14	6224	Lenkradverkl. FP7 / CIK17, schwarz	*front panel FP7 / CIK17, black*	1
15	1946	Gummi, Lenkradverkleidung	*anti vibration rubber, steering panel*	3
16	8643	Federvorstecker 2mm	*spring cotter 2mm*	3
17	1945	Stecknippel mit M6 Gewinde	*panel support pin*	3
18	1506	Mutter M6 mit Bund selbstsichernd	*union nut M6 self locking*	3
19	5916	Dist.Hülse 8x10x10, Kühlerhalter	*spacer 10x1x10, radiator holder*	3
20	2645	Scheibe ø 6 groß	*washer ø 6, big*	3
21	2679	MLF-Schraube M6x25	*cross recessed head screw M6x25*	3
Ohne Abbildung / *w/o picture:*				
	6630	Klebesatz MACH1, KG FP7	*sticker set MACH1 KG FP7*	1
	6631	Klebesatz MACH1, FV FP7	*sticker set MACH1, spoiler FP7*	1
	1949	Kunstst.Verstärkung, Halter Seitenverkl.	*reinforcing plastic, holder side pods*	4
	2667	Schraube ISK M6x30 vz	*hexagon socket screw M6x30*	4
	2640	Mutter M6 stopp DIN 985	*nut M6 stop DIN 985*	4

Reifen und Montage / *tyres und rims*

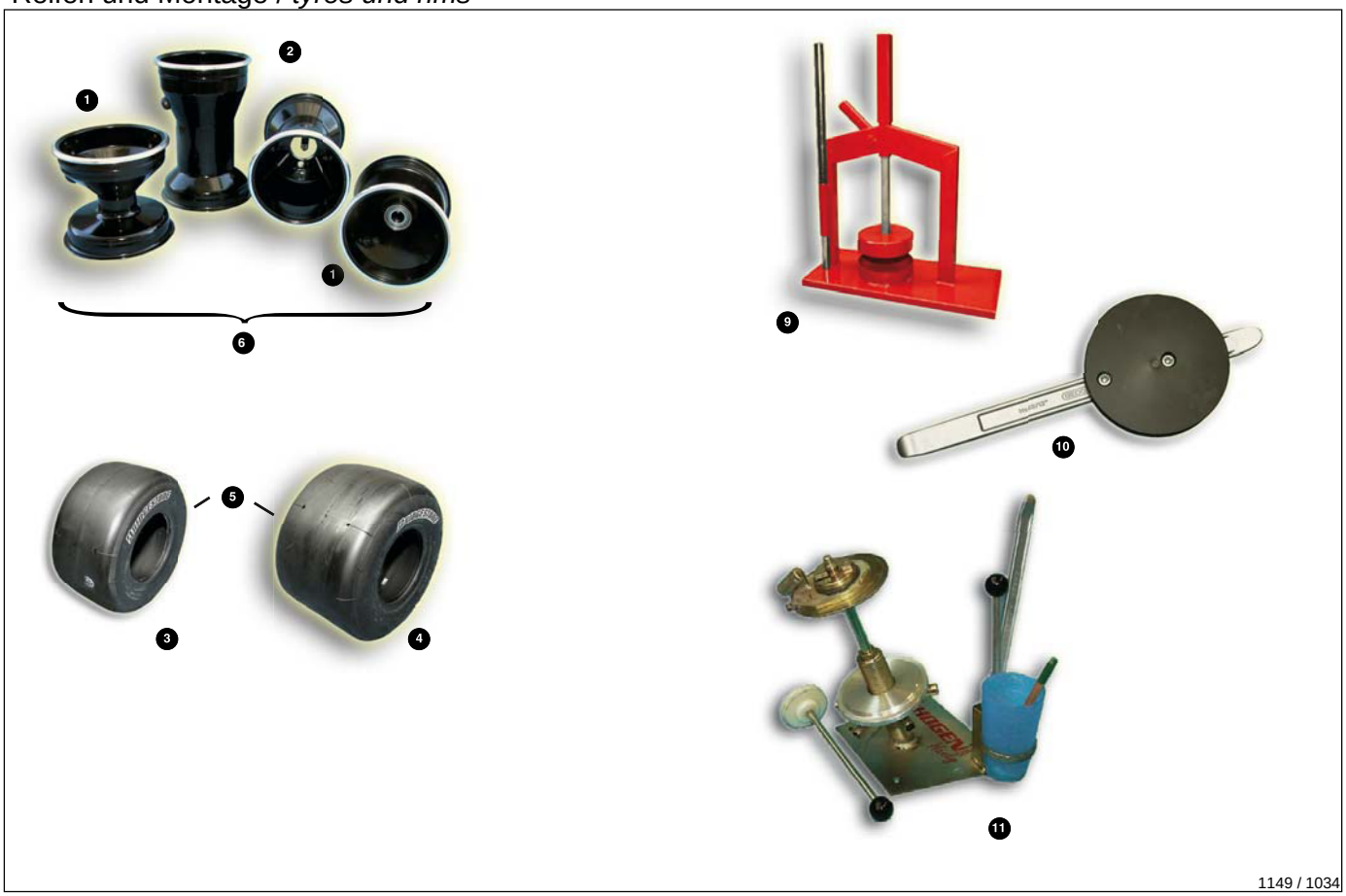

Nr.	Art.	Bezeichnung	*Description*	Menge/Pcs.
1	4561	Felge HRP 130CRo Alu schwarz	*rim HRP 130CR alu black*	2
2	4563	Felge HRP 210DRo Alu schwarz	*rim HRP 210DR alu black*	2
3	4647	Reifen BS YDS 4.5-10-5	*tyre BS YDS 4.5-10-5*	2
4	4661	Reifen BS YDS 7.1-11-5	*tyre BS YDS 7,1-11-5 slick*	2
5	4719	Reifen BS YDS DR5 4.5/7.1 hart, Sz.	*tyres BS YDS DR5 4,5/7,1 hard set*	1
6	4551	Felgen HRP 130CRo/210DRo Alu schwa	*rim set HRP 130CRo/210DRo alu black*	1
9	4591	Reifenabdrückgerät mech.	*adjustable device for tyre, mechanical*	1
10	4595	Montagehebel, Räder	*mounting lever, wheel*	1
Ohne Abbildung / *w/o picture:*				
	4641	Reifen BEBA Slalom Runner 4.5/7.1, Sz.	*tyres BEBA slalom runner 4.5/7.1, set*	1
	4771	Reifen Dunlop SL3 4.5-10-5 hart	*tyre Dunlop SL3 4.5-10-5 hard*	2
	4772	Reifen Dunlop SL3 7.1-11-5 hart	*tyre Dunlop SL3 7.1-11-5 hard*	2
	4770	Reifen Dunlop SL3 4.5/7.1 hart, Sz.	*tyres Dunlop SL3 4.5/7.1 hard, set*	1
	1508	Mutter M8 mit Bund selbstsichernd	*union nut M8 self locking*	6
	2191	Kugellager 6003 2Z C3 17x35x10	*ball bearing 6003 2Z C3 17x35x10*	6
	2810	Mutter M12 stop	*nut M12 stop*	2
	4610	Ventil kurz	*valve short, tyre*	4

Zubehör JKS1 /

Motor und Zubehör / *engine and accessories*

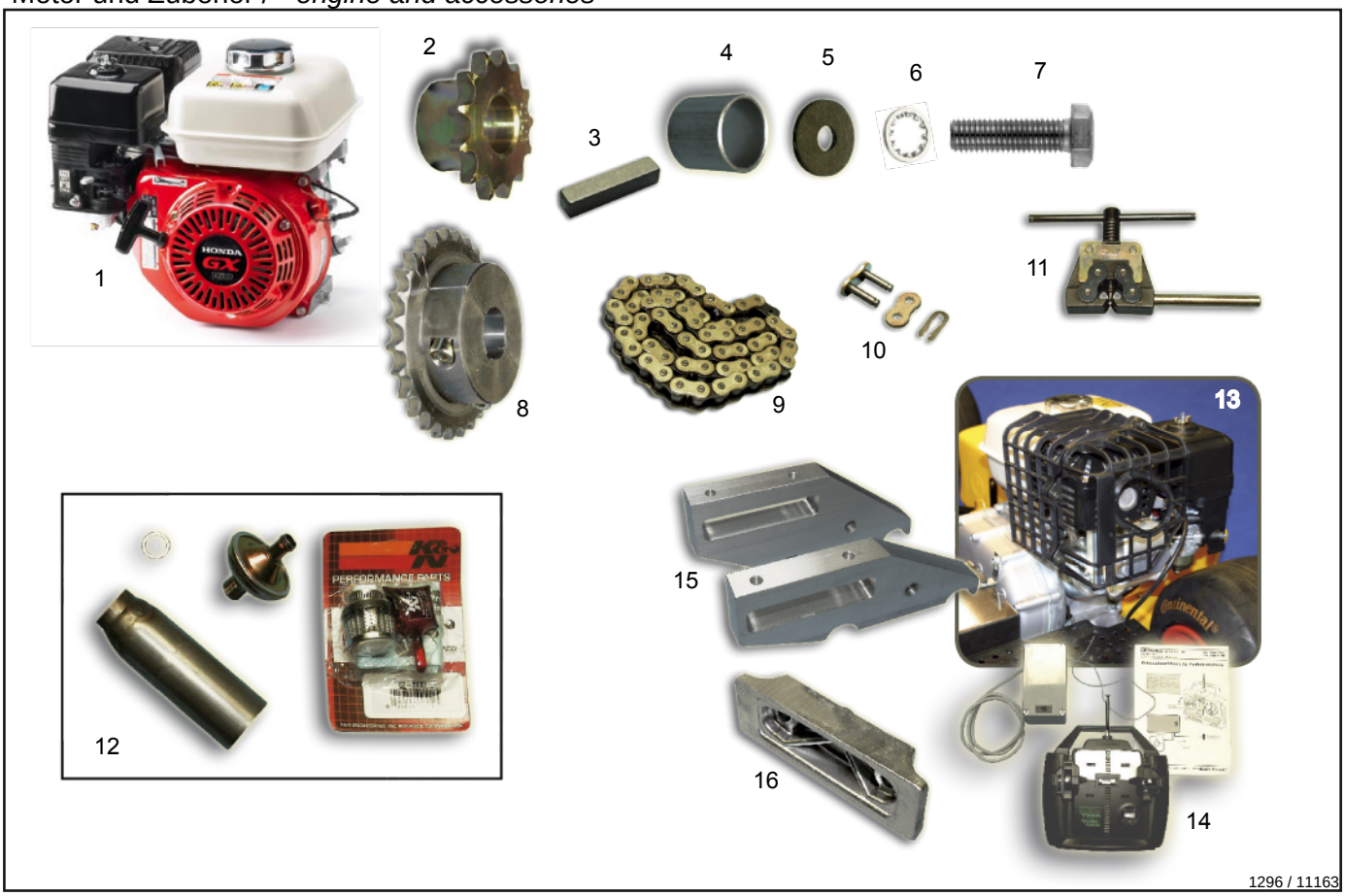

Nr.	Art.	Bezeichnung	*Description*	Menge/Pcs.
1	4000	Motor HONDA GX160RH mit Getriebe	*engine HONDA GX160RH with gearbox*	1
1	4015	Motor HONDA GX200 mit Getriebe	*engine HONDA GX200 with gear*	1
2	3046	Ritzel 13Z, ø 22, HONDA	*pinion 13 th., ø 22 Honda*	1
2	3047	Ritzel 14Z, ø 22, HONDA	*pinion 14 th., ø 22 Honda*	1
2	3048	Ritzel 15Z, ø 22 gehärtet, HONDA	*pinion 15 th., ø 22 Honda harden*	1
2	3049	Ritzel 12Z, ø 22, HONDA JK	*pinion 12 th., ø 22 Honda*	1
3	4022	Keil 7x7x32	*drugging ring key 7x7x32*	1
4	3055	Dist.Hülse 21x25x23	*spacer 21x25x23*	1
5	2707	Scheibe 9x27x3	*washer 9x27x3*	1
6	2712	Zahnscheibe ø 8,2 innen DIN 6797	*lock washer ø 8,2 inside DIN 6797*	1
7	2719	Schraube M8x30 SK	*hexagon head screw M8x30*	1
8	3130	Kettenrad mit Bund 30Z, ø 30, JK	*sprocket 30 th., ø 30*	1
9	3045	Kette HAT 428 1/2x5/16" 54 Gl.	*chain HAT 428 1/2x5/16" 52 links*	1
10	3041	Kettenschloss Regina 428 1/2x5/16"	*chain lock Regina 428 1/2x5/16"*	1
11	3055	Dist.Hülse 21x25x23	*spacer 21x25x23*	1
12	3976	Öl rot, K+N Filter	*oil red, K+N filter*	1
12	4030	Filter, Kat. ø 19-51, Honda	*filter, catalytic ø 19-51, Honda*	1
12	4006	Filter, Kat. ø 15-35, Honda	*filter, catalytic ø 15-35, Honda*	1
12	4005	Katalysator HJS	*catalytic HJS, GX160 GX200*	1
13	4217	Auspuffabdeckung, kpl.	*exhaust cover GX160/GX200*	1
14	4275	Funkabschaltung, Zündung, JK	*radio switch-off*	1
15	1671	Motorbock GX160 GX200 , 120 JK	*engine mount GX160/200 sport*	1
16	1679	Bef.Klammer 120mm, ø 30/32, Alu	*fixing clamp 120mm, ø 30/32 alu*	2

weiter / *continued...*

Zubehör JKS1 /

Motor und Zubehör / *engine and accessories*

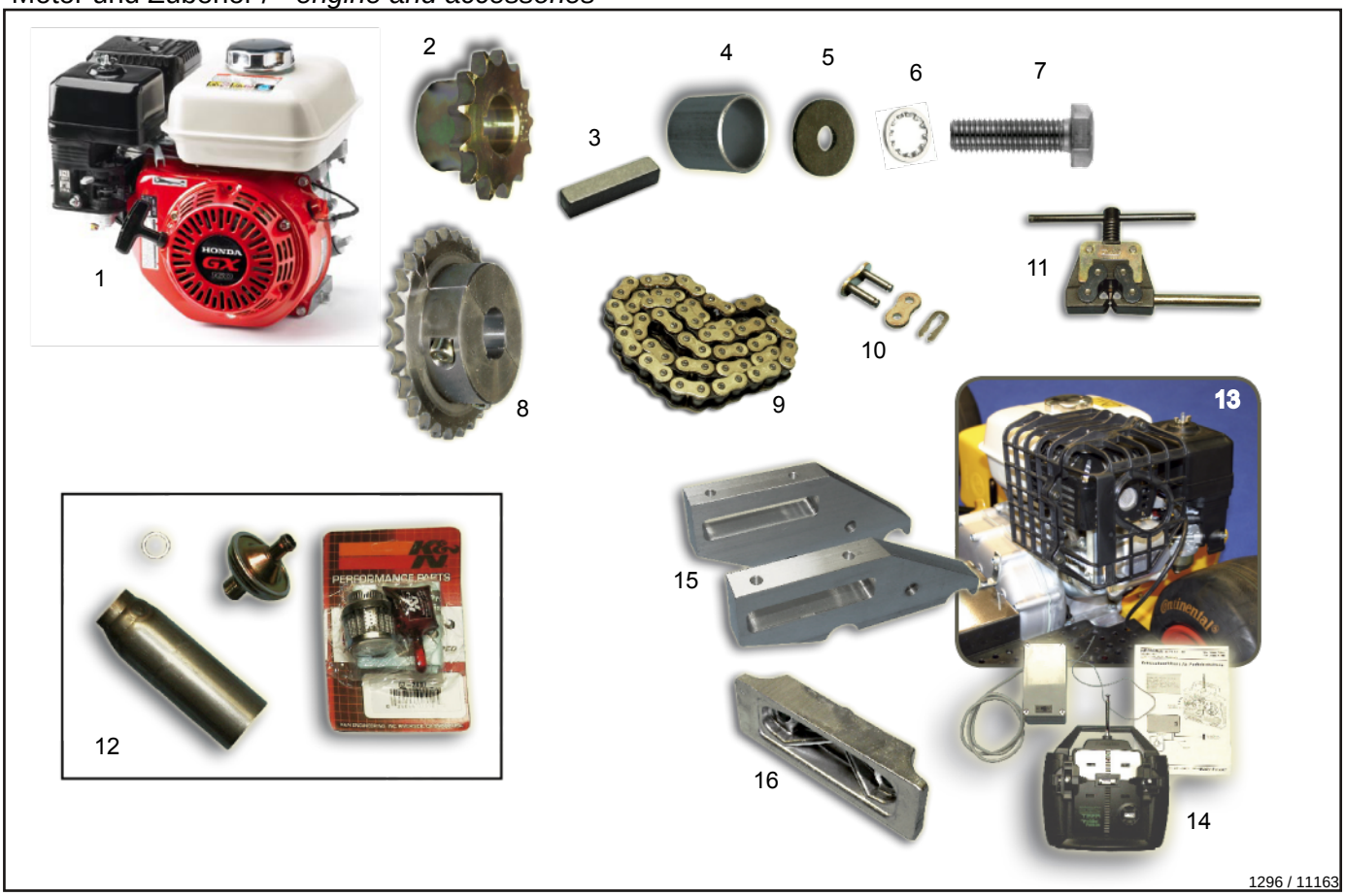

Nr.	Art.	Bezeichnung	*Description*	Menge/Pcs.
Ohne Abbildung / *w/o picture:*				
	4167	Halter, Bowdenzug	*holder, bowden cable*	1
	4172	Sprengring ø 5	*snap ring ø 5*	1
	4173	Kegelkopfschraube M4x6	*panhead screw M4x6*	1