INDOOR-Kart RT1 hydr. Bremse GX200
rental kart hydraulic brake GX200

Dok-Art. 62025

Die jeweils aktuelle Version ist verfügbar unter / *latest version available at:*
http://pdf.mach1kart.de/man_62025.pdf

Hetschel GmbH & Co. KG
Daimlerstr. 16-18
74336 Meimsheim (GERMANY)
www.mach1kart.de

Wir bitten um Verständnis, dass es wegen unterschiedlicher Ausstattungsvarianten zu Abweichungen in der zeichnerischen Darstellung kommen kann.
Bei Rückfragen wenden Sie sich bitte an technik@mach1kart.de
We ask for understanding that figuers can differ because of equipment version. With queries turn to support@mach1kart.de

Technische Änderungen vorbehalten. Schutzvermerk nach DIN ISO 16016 beachten.
Copyright © 2016 Hetschel GmbH & Co. KG. All rights reserved.

Rahmen / *frame*

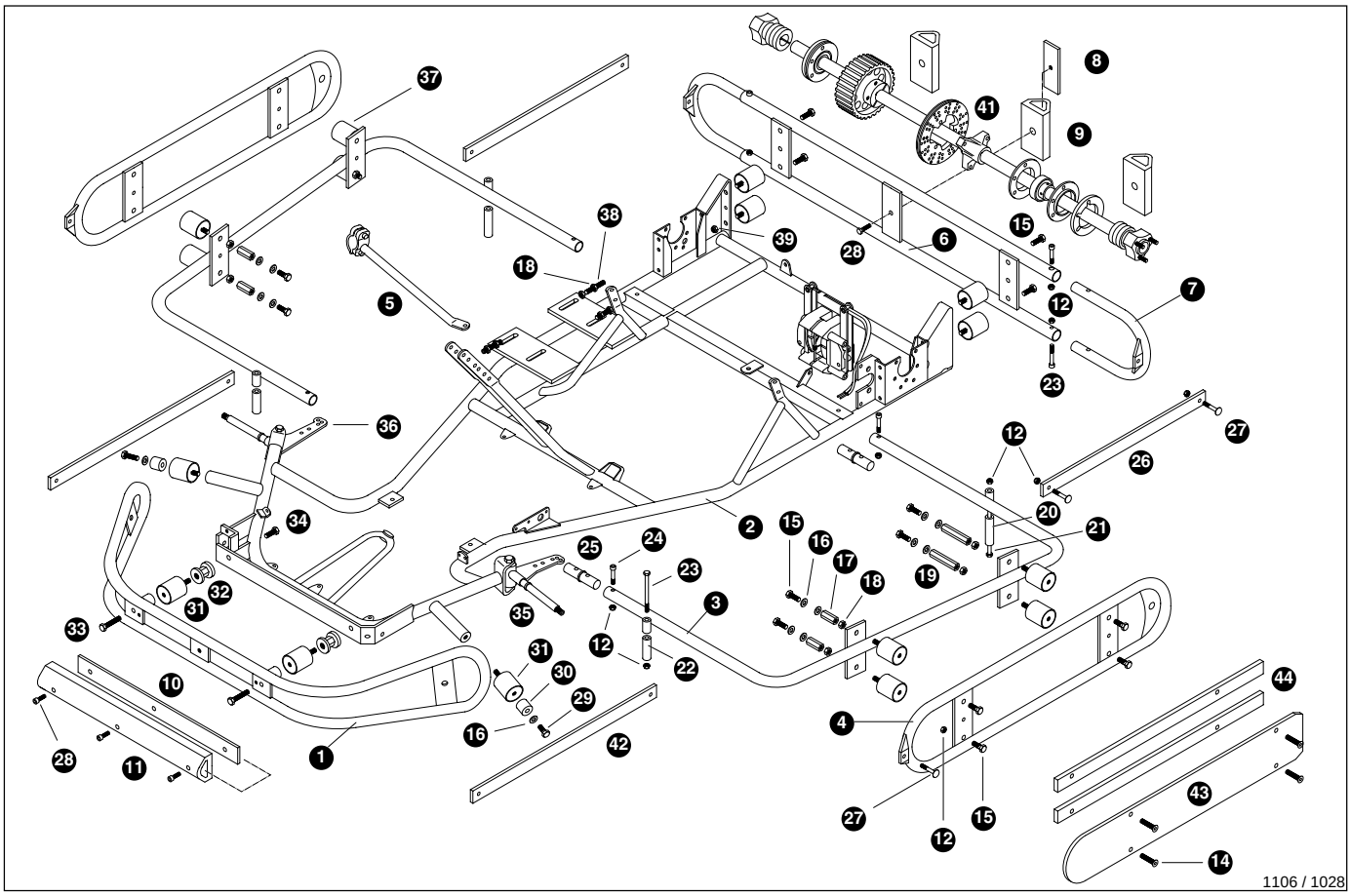

Nr.	Art.	Bezeichnung	*Description*	Menge/Pcs.
1	4955	Schutzbügel vo., RT1 IN	*front bumper, RT1 indoor*	1
2	1042	Rahmen, mech/hydr. Bremse, IN	*frame indoor kart, mech./hydr. brake*	1
2	2511	Sitzstrebe li., IN	*seat supprt left, indoor*	1
2	2503	Klemmstück ø 30-32	*clamp ø 30-32*	2
2	2668	Schraube ISK M6x35 vz	*hexagon socket screw M6x35*	4
2	1506	Mutter M6 mit Bund selbstsichernd	*union nut M6 self locking*	4
3	4975	Hilfsrahmen seitlich re./li., IN	*side bumper left/right, indoor*	2
4	4977	Seitenaufprallschutz re./li., IN	*side impact protection ri/le*	2
5	4965	Zusatzstrebe 340mm re., Hilfsrahmen	*additional support 340mm right, indoor*	1
6	4980	Schutzbügel hi., Mittelteil, IN	*rear pumper, middle part, indoor*	1
7	4983	U-Bügel mit Lasche re./li., IN	*u-bracket with ears ri/le*	2
8	4921	Halteplatte 40x6, Gummipuffer, IN	*holder sheet 25x6x105, rubber, indoor*	3
9	4920	Gummipuffer 60x110, IN	*bump rubber 60x110, indoor*	3
10	4923	Halteplatte 25x6, Gummipuffer, IN	*holder sheet 25x6x450, rubber, indoor*	1
11	4922	Gummipuffer 60x450 vo., IN	*bump rubber 60x450 front, indoor*	1
12	2700	Mutter M8 stop DIN 985	*nut M8 stop DIN 985*	14
14	2796	Schraube M10x35 DIN 7991	*screw M10x35 DIN 7991*	8
15	2777	Schraube M10x14 SK	*hexagon head screw M10x14*	10
16	2774	Scheibe ø 10	*washer ø 10*	14
17	4997	Dist.Stück SW17 95mm lg. Alu, IN	*aluminium spacer SW17 95mm long, ind*	4
18	2771	Mutter M10	*nut M10*	6
19	4959	Dist.Stück SW17 110mm lg. Alu, IN	*aluminium spacer SW17 110mm long, in*	2
20	4995	Dist.Hülse 10x20x60 hi., IN	*spacer tube 10x20x60 rear, indoor*	2

weiter / *continued...*

Rahmen / *frame*

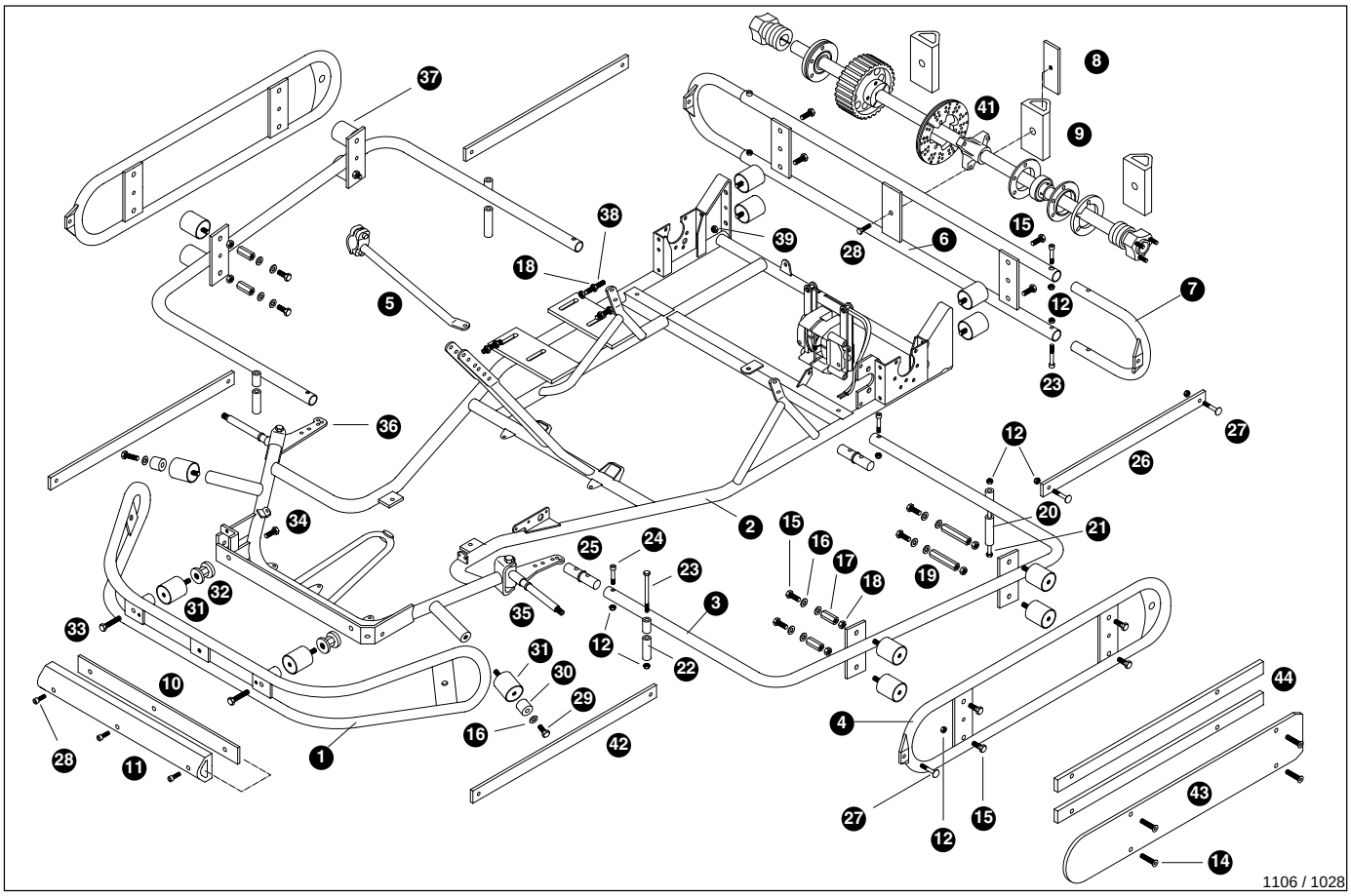

Nr.	Art.	Bezeichnung	*Description*	Menge/Pcs.
21	2754	Schraube ISK M8x85 vz	*hex socket head cap screw M8x85*	2
22	4991	Dist.Hülse 10x20x50 vo., IN	*spacer tube 10x20x50 front, indoor*	2
23	2732	Schraube M8x100 SK	*hexagon head screw M8x100*	2
24	2744	Schraube ISK M8x35 vz	*hex socket head cap screw M8x35*	4
25	4992	Zwischenteil Alu, IN	*connector, alu*	2
26	4989	Kunststoffstreifen 410x50x10, hinten IN	*plastic stripe 410x50x10, indoor*	2
27	4960	Schlossschraube M8x25, IN	*lock screw M8x25, indoor*	4
28	2742	Schraube ISK M8x25 vz	*hex socket head cap screw M8x25*	2
29	2795	Schraube M10x55 SK	*hexagon head screw M10x55*	2
30	4958	Dist.Stück 11x30x23 Alu, IN	*aluminium spacer 11x30x23, indoor*	2
31	4990	Gummimetalllager ø 50, M10x28, IN	*rubber-metal bearing ø 50, M10x28*	6
32	4957	Dist.Stück M10x40x35 Alu, IN	*aluminium spacer M10x40x35, indoor*	2
33	2780	Schraube M10x80 SK	*hexagon head screw M10x80*	4
34	2778	Schraube M10x20 SK	*hexagon head screw M10x20*	2
35	2097	Achsschenkel li. verstärkt, IN	*stub axle left, reinforced IN*	1
36	2098	Achsschenkel re. verstärkt, IN	*stub axle right, reinforced IN*	1
37	4988	Gummimetalllager ø 50, M10x16, IN	*rubber-metal bearing ø 50, M10x16*	10
38	2794	Gewindestift M10x50 DIN 913	*thread pin M10x50 DIN 913*	3
39	2770	Mutter M10 stop	*nut M10 stop*	4
42	4986	Kunststoffstreifen 525x50x10, vorne	*plastic stripe 525x50x10, indoor*	2
43	4978	Kunststoffteil, Seitenaufprallschutz	*plastic part*	2
44	4976	Vierkantrohr 30x10x580 lg., IN	*square pipe 30x10x580 long*	2

weiter / *continued...*

Rahmen / *frame*

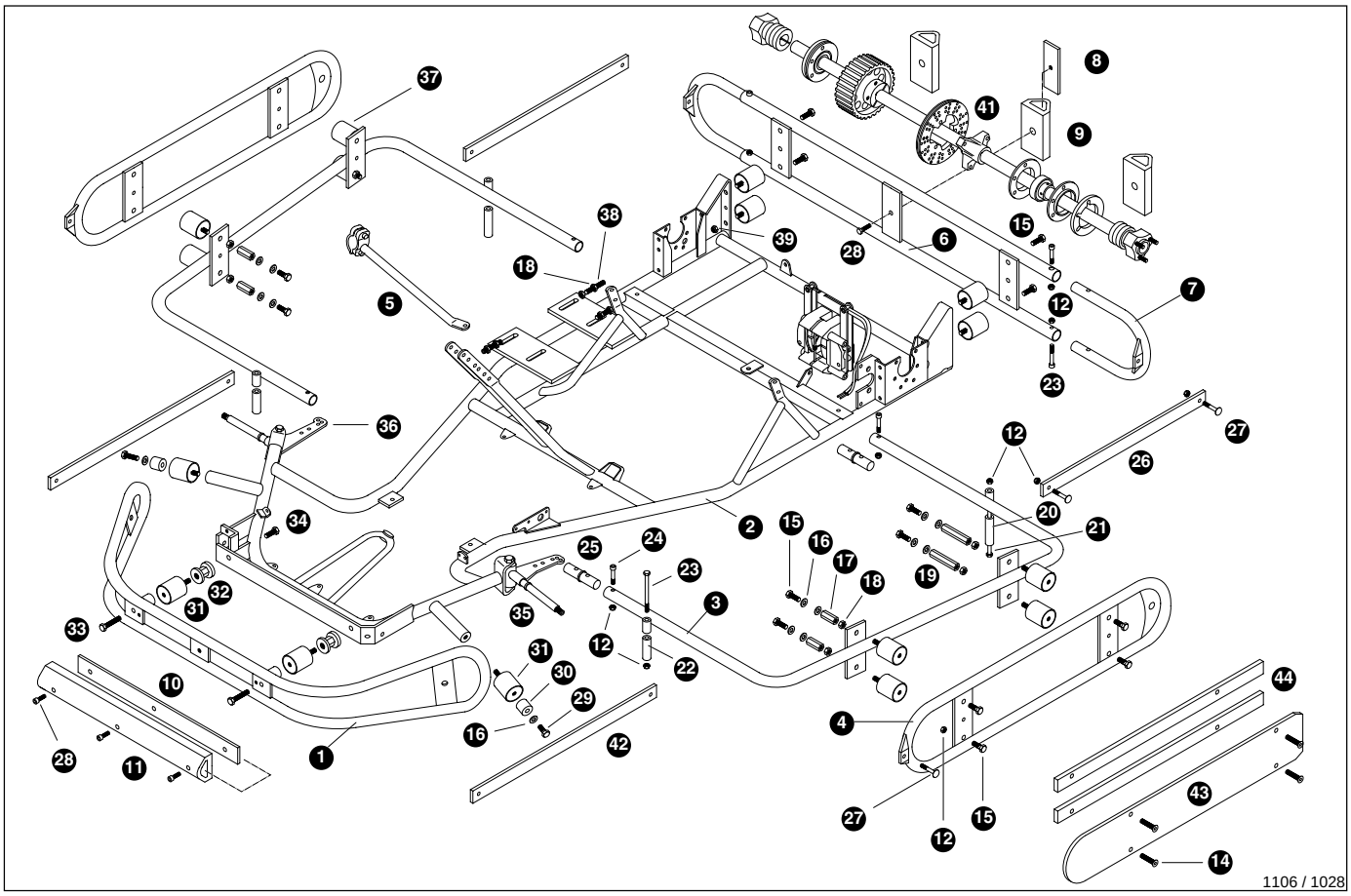

Nr.	Art.	Bezeichnung	*Description*	Menge/Pcs.
Ohne Abbildung / *w/o picture:*				
	1922	Seitenverkleidung CIK2001, rot	*side pod CIK 2001 red*	2
	1924	Seitenverkleidung CIK2001, schwarz	*side pod CIK 2001 black*	2

Rahmen vorne / *Frame frontview*

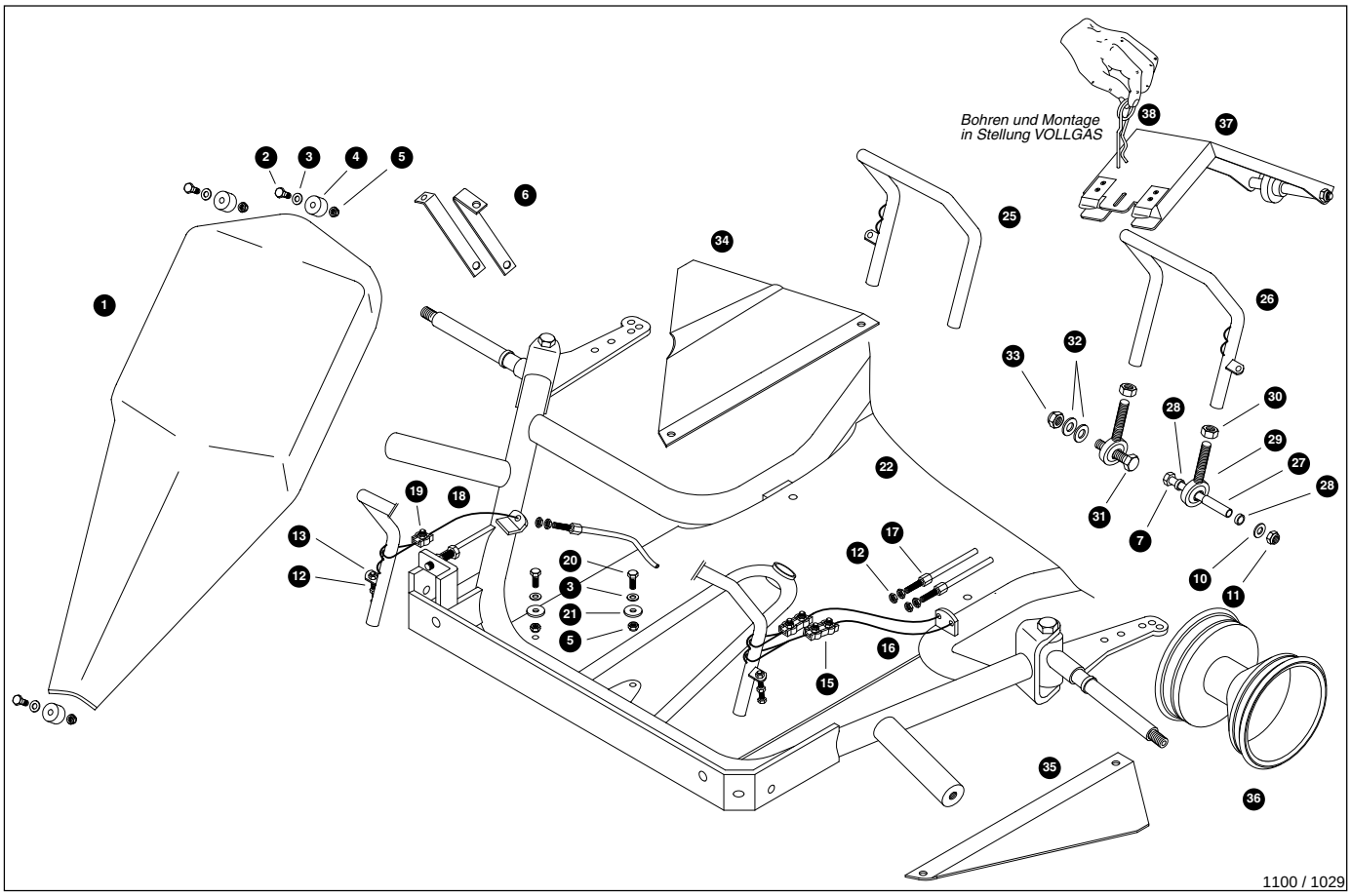

Nr.	Art.	Bezeichnung	*Description*	Menge/Pcs.
1	1972	Lenkradverkleidung KG FIA 2003, gelb	*front panel KG FIA 2003, yellow*	1
1	1970	Lenkradverkleidung KG, weiß	*front panel KG FIA 2003, white*	1
2	2652	Schraube M6x25 SK	*hexagon head screw M6x25*	3
3	2645	Scheibe ø 6 groß	*washer ø 6, big*	12
4	2550	Scheibe 6,5x20x2 Gummi schwarz	*rubber washer 6,5x20x2, black*	3
5	2640	Mutter M6 stop DIN 985	*nut M6 stop DIN 985*	12
6	1940	Bef.Teil, Lenkradverkleidung 100, Sz.	*mounting part for front panel 100cc, set*	1
7	2723	Schraube M8x50 SK	*hexagon head screw M8x50*	2
10	2709	Scheibe ø 8,4 vz. DIN 125	*washer ø 8,4 zinc coated, DIN 125*	2
11	2700	Mutter M8 stop DIN 985	*nut M8 stop DIN 985*	2
15	2572	Seilklemme 3mm, Duplex	*cable casing 3mm, Duplex*	2
16	1100	Bremszug mit Hülle, mech. Bremse	*brake cable assembly with cover*	2
17	2575	Stellschraube M6x34	*adjusting screw M6x34*	3
18	2377	Gaszug Indoor 1,8x1800 ohne Hülle	*accelerator cable 1800x1,8 w/o cover IN*	1
18	1126	Gaszughülle ø 3,5x1580	*accelerator cable cover 3,5x1580mm*	1
18	2378	Gaszug Indoor 1,8x1800 mit Hülle	*accelerator cable 1800x1,8 with cover IN*	1
19	2571	Seilklemme 2mm, Gaszug	*cable casing 2mm, accelerator cable*	1
20	2650	Schraube M6x16 SK	*hexagon head screw M6x16*	9
21	2550	Scheibe 6,5x20x2 Gummi schwarz	*rubber washer 6,5x20x2, black*	7
22	2535	Bodenplatte, IN ab 98	*floor tray '98 IN*	1
25	4912	Gaspedal geschlossen	*accelerator pedal closed*	1
25	1930	Gaspedalrückholfeder	*return spring, accelerator pedal*	1
26	4911	Bremspedal geschlossen	*brake pedal closed*	1

weiter / *continued...*

Rahmen vorne / *Frame frontview*

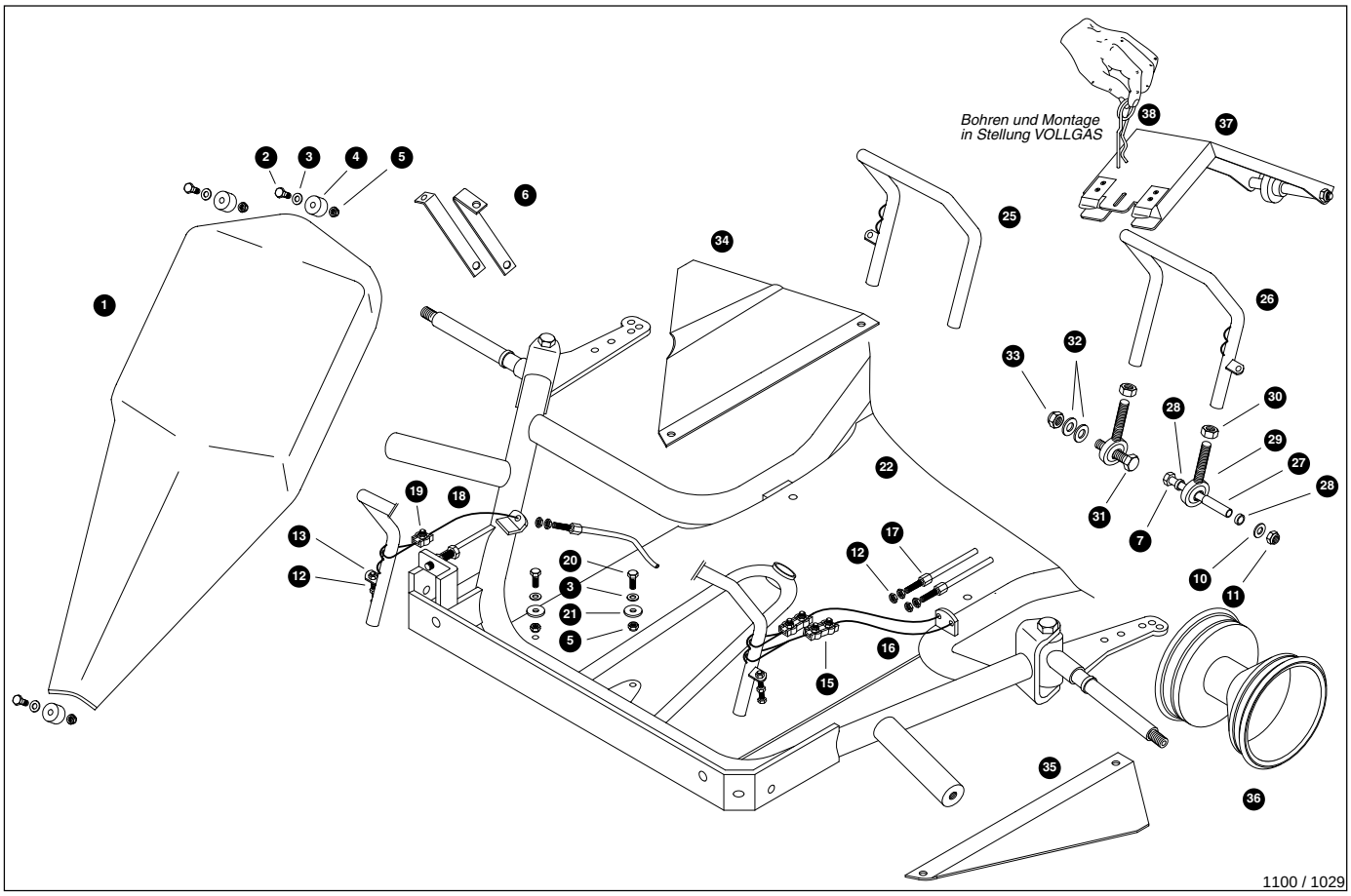

Nr.	Art.	Bezeichnung	*Description*	Menge/Pcs.
27	4913	Dist.Hülse 10x1x31,5 lg., IN	*spacer tube 10x1x31,5 long, indoor*	2
28	2034	Dist.Hülse 10x14x8,5	*spacer sleeve 10x14x8,5*	2
29	2075	Gelenkkopf M10 außen re.	*rod end M10 outside right*	4
30	2771	Mutter M10	*nut M10*	2
31	2776	Schraube M10x35 SK	*hexagon head screw M10x35*	2
32	2769	Scheibe M10 vz. DIN 125	*washer M10 zinc coated, DIN 125*	4
33	2770	Mutter M10 stop	*nut M10 stop*	4
34	2534	Abdeckung re., Bodenplatte	*cover for floor tray, right*	1
35	2533	Abdeckung li., Bodenplatte	*cover for floor tray, left*	1
36	4559	Felge HRP 130CR 3 Lager Alu schwarz	*rim HRP 130CR 3 bearing, alu black*	2
36	2191	Kugellager 6003 2Z C3 17x35x10	*ball bearing 6003 2Z C3 17x35x10*	6
37	4999	Pedalverkürzung	*crank shortener*	1
38	2870	Federvorstecker 3mm doppelt vz.	*spring cotter 3mm double, zinc coated*	2
Ohne Abbildung / *w/o picture:*				
	4951	Frontverkleidung rot, IN	*front spoiler red, indoor*	1
	4950	Frontverkleidung schwarz, IN	*front spoiler black, indoor*	1

Lenkung / *Steering*

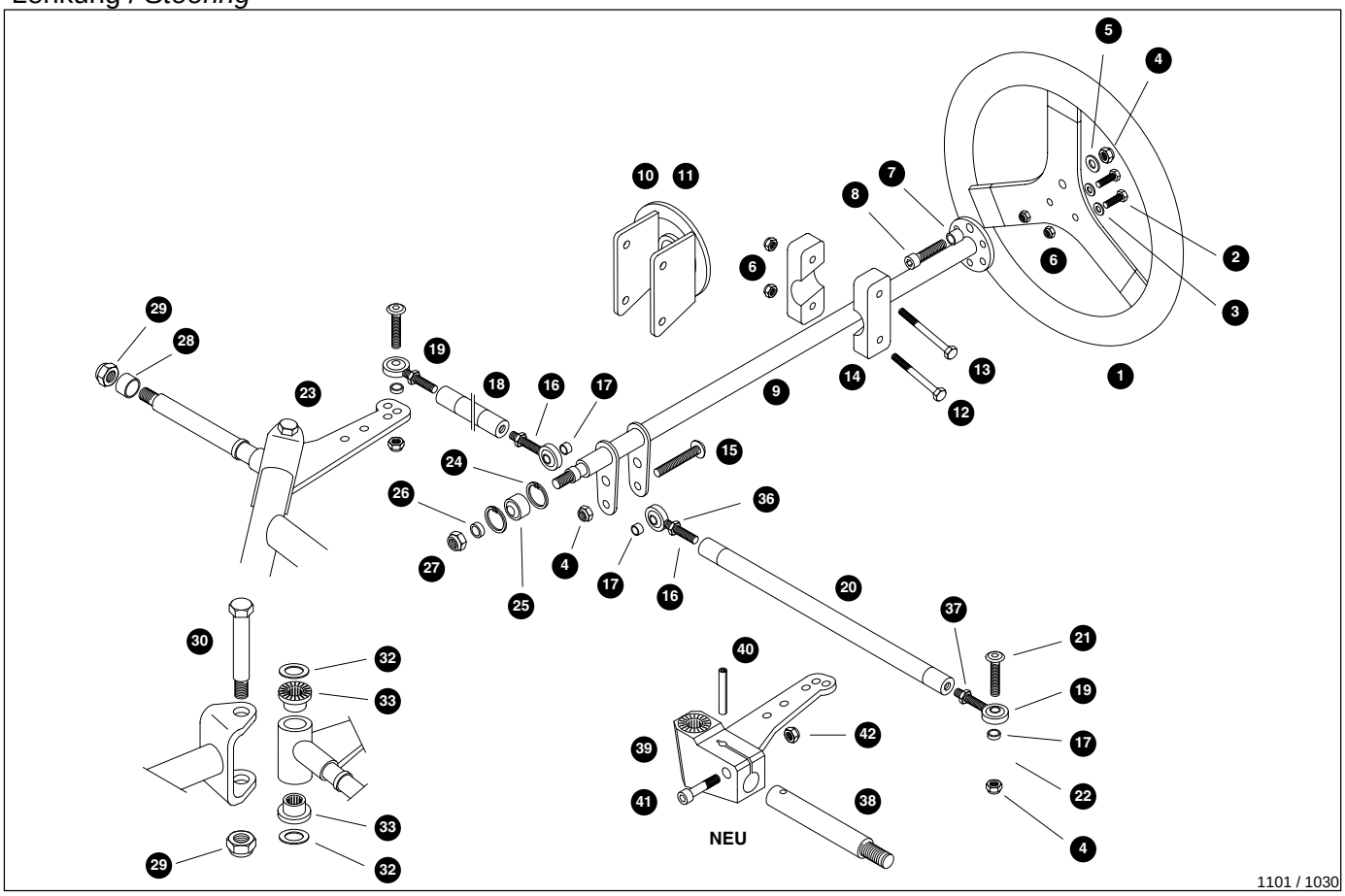

Nr.	Art.	Bezeichnung	*Description*	Menge/Pcs.
1	2006	Lenkrad ø 300x30 schwarz Struktur	*steering wheel 300x30, black structure*	1
2	2650	Schraube M6x16 SK	*hexagon head screw M6x16*	2
3	2645	Scheibe ø 6 groß	*washer ø 6, big*	2
4	2700	Mutter M8 stop DIN 985	*nut M8 stop DIN 985*	4
5	2709	Scheibe ø 8,4 vz. DIN 125	*washer ø 8,4 zinc coated, DIN 125*	1
6	2640	Mutter M6 stop DIN 985	*nut M6 stop DIN 985*	2
7	2092	Dist.Hülse 9x12x9	*space sleeve 9x12x9*	1
8	2742	Schraube ISK M8x25 vz	*hex socket head cap screw M8x25*	1
9	2010	Lenkstange 502mm lg. 1-Loch, IN	*steering rod 502mm long 1-hole, IN*	1
10	2016	Lenkbegrenzung Stahlteil, IN	*steering stop limit steel part, IN*	1
11	2015	Lenkbegrenzung kpl., Sz., IN	*steering stop limit, compl., set, IN*	1
12	2658	Schraube M6x60 SK	*hexagon head screw M6x60*	1
13	2659	Schraube M6x65 SK	*hexagon head screw M6x65*	1
14	2031	Lenkteil Kunststoff schwarz	*steering plastic part, black*	1
15	2764	MLS-Schraube M8x45	*slotted countersunk head screw M8x45*	1
16	2082	Gelenkkopf M8 außen re.	*rod end M8 outside right*	2
17	2090	Dist.Hülse 9x12x3	*space sleeve 9x12x3*	4
18	2064	Spurstange 286mm Kunststoff, IN	*tie rod 286mm plastic, IN*	1
19	2083	Gelenkkopf M8 außen li.	*rod end M8 outside left*	2
20	2065	Spurstange 276mm Kunststoff, IN	*tie rod 276mm plastic, IN*	1
21	2762	MLS-Schraube M8x35	*slotted countersunk head screw M8x35*	2
23	2098	Achsschenkel re. verstärkt, IN	*stub axle right, reinforced IN*	1
24	2042	Sicherungsring I23 DIN 472	*retaining ring I23 DIN 472*	2

weiter / *continued...*

Lenkung / *Steering*

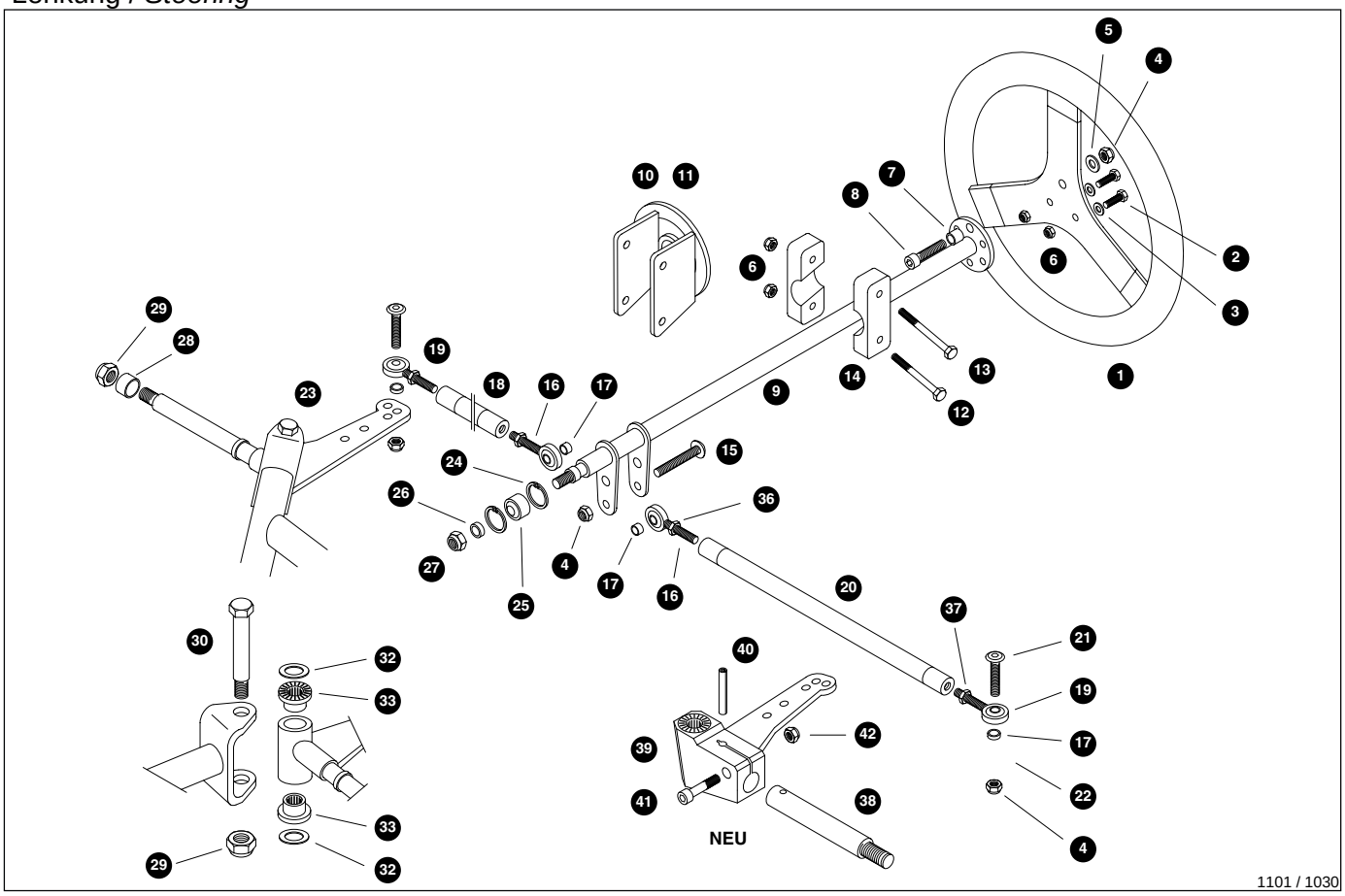

Nr.	Art.	Bezeichnung	*Description*	Menge/Pcs.
25	2041	Kugelgelenkkopf 10mm, Lenkung	*universal joint head 10mm, steering*	1
26	2033	Dist.Hülse 10x14x4	*spacer 10x14x4*	1
27	2770	Mutter M10 stop	*nut M10 stop*	1
28	2106	Dist.Hülse 17x25x7 Alu	*spacer sleeve 17x25x7 alu*	2
29	2810	Mutter M12 stop	*nut M12 stop*	2
30	2131	Achsschenkelbolzen, Stahlachsschenkel	*steering knuckel pin, steel stube axle*	2
32	2140	Dist.Scheibe Stahl	*spacer, steel*	4
33	2150	Nadellager, Achsschenkel, IN	*needle bearing for stube axle, IN*	4
36	2084	Mutter M8 vz.	*nut M8, zinc coated*	2
37	2085	Mutter M8 Linksgewinde schwarz	*nut M8 left-handed thread, black*	2
38	2099	Radbolzen ø 17x120x35	*wheel bolt ø 17x120x35*	2
39	2097	Achsschenkel li. verstärkt, IN	*stub axle left, reinforced IN*	1
40	2094	Spiralspannstift 6x40 DIN 7343	*split pin 6x40 DIN 7343*	2
41	2745	Schraube ISK M8x40 vz	*hex socket head cap screw M8x40*	2
42	2700	Mutter M8 stop DIN 985	*nut M8 stop DIN 985*	2

Hinterachse / *rear axle*

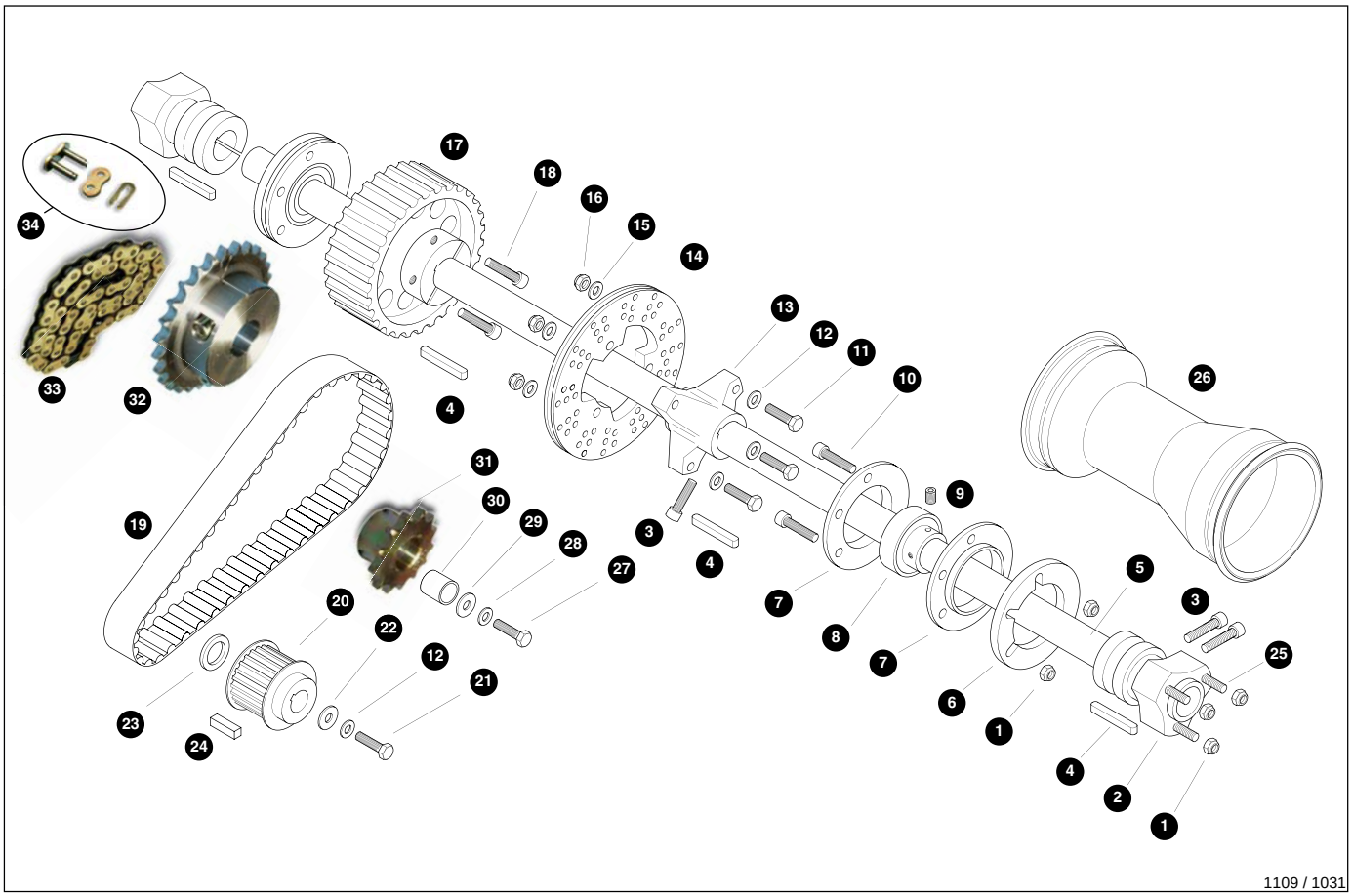

Nr.	Art.	Bezeichnung	*Description*	Menge/Pcs.
1	1508	Mutter M8 mit Bund selbstsichernd	*union nut M8 self locking*	6
2	1558	Radstern ø 30, 70mm lg., Alu	*rear hub ø 30, 70mm long, alu IN*	2
3	2743	Schraube ISK M8x30 vz	*hex socket head cap screw M8x30*	5
4	1560	Hinterachskeil 6x50x6	*rear axle key 6x5x6*	4
5	4985	Hinterachse 30x880, IN	*rear axle 30x880, Indoor*	1
6	1534	Dist.Ring, Lagergehäuse ø 30	*spacer ring, bearing housing ø 30*	3
7	1533	Lagergehäuse ø 30 Alu, IN	*bearing housing ø 30, set*	3
8	1536	Hinterachslager ø 30	*rear axle bearing ø 30*	3
9	1537	Sicherungsschraube M6x0,75, 6mm lg.	*safety screw M6x0,75x6mm*	6
10	2742	Schraube ISK M8x25 vz	*hex socket head cap screw M8x25*	9
11	2720	Schraube M8x35 SK	*hexagon head screw M8x35*	3
12	2711	Schnorr-Sicherung ø 8	*locking washer ø 8*	3
13	1573	Bremsscheibenträger ø 30, Alu	*brake disc holder ø 30, alu*	1
14	1514	Bremsscheibe Turbo 16mm stark	*brake disc turbo 16mm*	1
15	2712	Zahnscheibe ø 8,2 innen DIN 6797	*lock washer ø 8,2 inside DIN 6797*	3
16	2703	Mutter M8 Metall-Stopp	*nut M8 metal stop*	3
17	4024	Zahnriemenrad 59Z, ø 30 Alu	*cogged wheel 59 th., ø 30 alu*	1
18	2744	Schraube ISK M8x35 vz	*hex socket head cap screw M8x35*	2
19	4023	Zahnriemen 880-8M30, IN	*cogged belt 880-8M30, indoor*	1
20	4020	Zahnriemenrad 24Z, ø 22 Stahl	*cogged wheel 24 th., ø 22 steel*	1
20	4018	Zahnriemenrad 26Z, ø 22 Stahl	*cogged wheel 26 th., ø 22 steel*	1
20	4019	Zahnriemenrad 22Z, ø 22 Stahl	*cogged wheel 22 th., ø 22 steel*	1
20	4017	Zahnriemenrad 30Z, ø 22 Stahl	*cogged wheel 30 th., ø 22 steel*	1

weiter / *continued...*

Hinterachse / *rear axle*

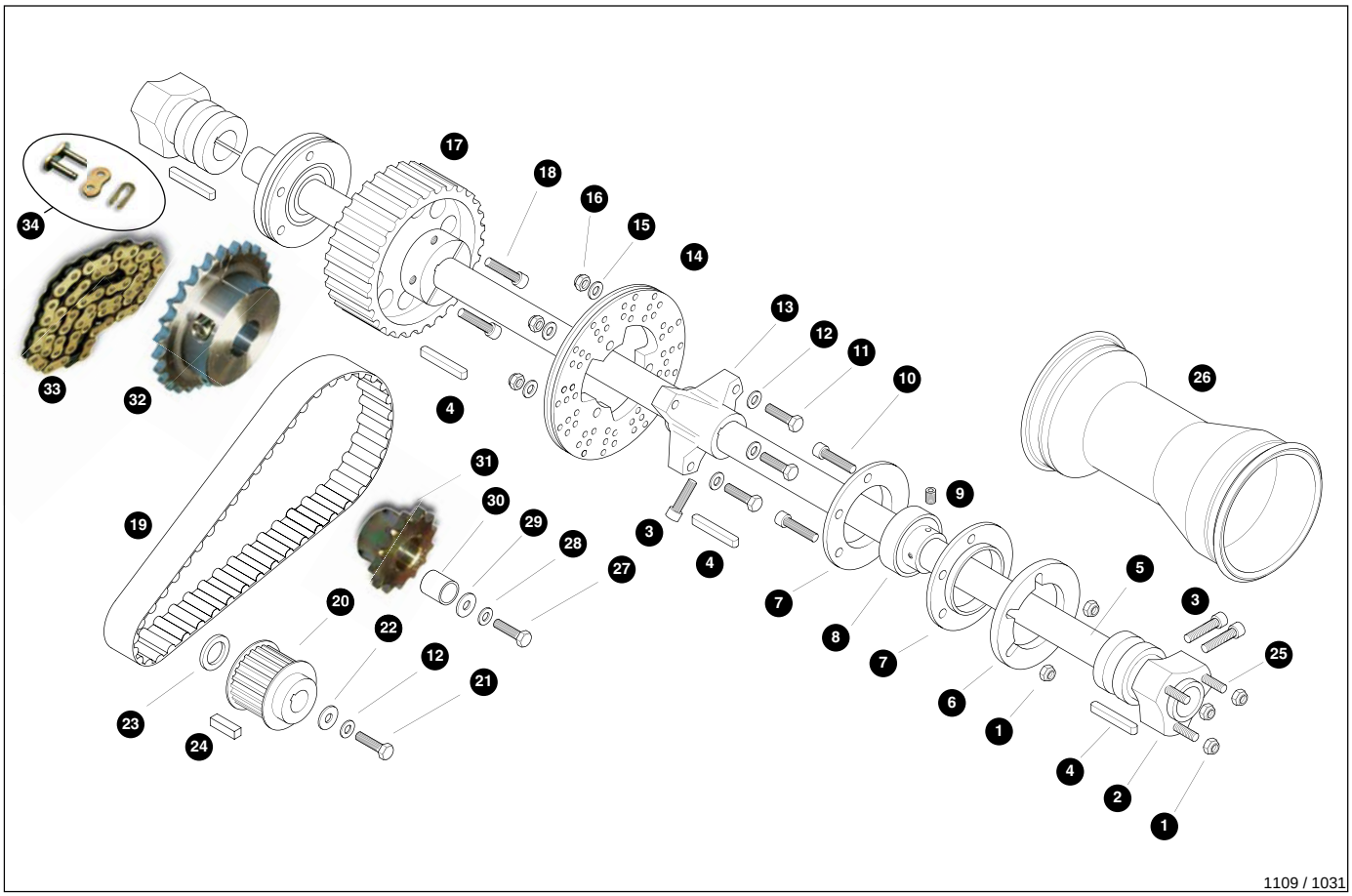

Nr.	Art.	Bezeichnung	*Description*	Menge/Pcs.
21	2718	Schraube M8x25 SK	*hexagon head screw M8x25*	1
22	2707	Scheibe 9x27x3	*washer 9x27x3*	1
22	2708	Scheibe ø 8	*washer ø 8*	1
23	4021	Scheibe 22x34x3 mit Radius, IN	*washer 22x34x3 with radius, indoor*	1
24	4022	Keil 7x7x32	*drugging ring key 7x7x32*	1
25	1559	Gewindebolzen M8x25	*threaded bolt M8x25*	6
26	4563	Felge HRP 210DRo Alu schwarz	*rim HRP 210DR alu black*	2
27	2718	Schraube M8x25 SK	*hexagon head screw M8x25*	1
28	2712	Zahnscheibe ø 8,2 innen DIN 6797	*lock washer ø 8,2 inside DIN 6797*	1
29	2708	Scheibe ø 8	*washer ø 8*	1
29	2707	Scheibe 9x27x3	*washer 9x27x3*	1
30	3055	Dist.Hülse 21x25x23	*spacer 21x25x23*	1
31	3048	Ritzel 15Z, ø 22 gehärtet, HONDA	*pinion 15 th., ø 22 Honda harden*	1
31	3047	Ritzel 14Z, ø 22, HONDA	*pinion 14 th., ø 22 Honda*	1
31	3046	Ritzel 13Z, ø 22, HONDA	*pinion 13 th., ø 22 Honda*	1
32	3127	Kettenrad mit Bund 27Z, ø 30 gehärtet	*sprocket 27 th., ø 30 harden*	1
32	3131	Kettenrad mit Bund 31Z, ø 30	*sprocket 31 th., ø 30*	1
32	3130	Kettenrad mit Bund 30Z, ø 30, JK	*sprocket 30 th., ø 30*	1
32	3129	Kettenrad mit Bund 29Z, ø 30	*sprocket 29 th., ø 30*	1
32	3128	Kettenrad mit Bund 28Z, ø 30	*sprocket 28 th., ø 30*	1
32	3126	Kettenrad mit Bund 26Z, ø 30	*sprocket 26 th., ø 30*	1
33	3040	Kette Regina 428 1/2x5/16" 78 Gl.	*chain Regina 428 1/2x5/16" 78 links*	1
34	3041	Kettenschloss Regina 428 1/2x5/16"	*chain lock Regina 428 1/2x5/16"*	1

weiter / *continued...*

INDOOR-Kart RT1 GX200 / *rental kart GX200*

Rahmen hinten / *Frame Rear View*

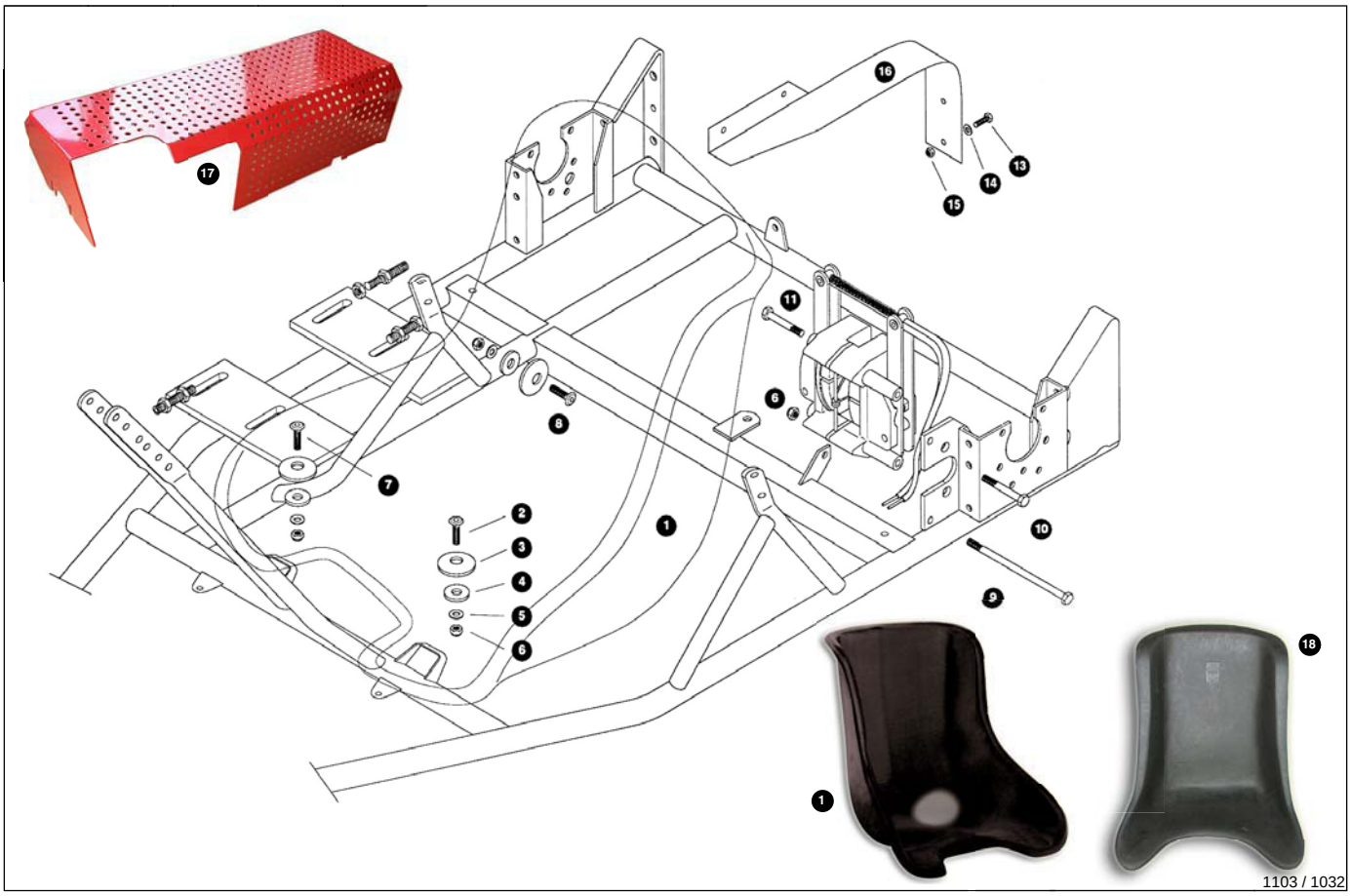

Nr.	Art.	Bezeichnung	*Description*	Menge/Pcs.
1	2460	Sitz Gr. 11/1, 36-37cm, ungep.	*seat # 11/1, 34-36cm, without cushion*	1
1	2430	Sitz Tillett PP, IN	*seat wide PP, Indoor*	1
2	2398	Senkkopfschraube ISK M8x35 vz	*hex. socket countersunk head screw M8x35*	2
3	2395	Scheibe mit Senkung Alu, Sitz	*aluminium washer for seat*	6
4	2399	Scheibe 8x40x2 Nylon, Btl.= 10Stk.	*nylon washer 8x30x2, 10pcs.*	1
5	2709	Scheibe ø 8,4 vz. DIN 125	*washer ø 8,4 zinc coated, DIN 125*	6
6	2700	Mutter M8 stop DIN 985	*nut M8 stop DIN 985*	6
7	2394	Senkkopfschraube ISK M8x30 vz	*hex. socket countersunk head screw M8x*	4
8	2397	Senkkopfschraube ISK M8x25 vz	*hex. socket countersunk head screw M8x25*	4
9	2736	Schraube M8x140 SK	*hexagon head screw M8x140*	1
10	2723	Schraube M8x50 SK	*hexagon head screw M8x50*	1
11	2727	Schraube M8x70 SK	*hexagon head screw M8x70*	1
13	2650	Schraube M6x16 SK	*hexagon head screw M6x16*	1
14	2645	Scheibe ø 6 groß	*washer ø 6, big*	1
15	2640	Mutter M6 stop DIN 985	*nut M6 stop DIN 985*	1
16	2343	Kettenschutz, Jugendkart / IN	*chain guard for fun kart/Indoor*	1
17	4971	Abdeckung, Hinterachse, IN	*rear axle cover, indoor*	1
Ohne Abbildung / *w/o picture:*				
	4970	Abdeckung vo., Zahnriemen, GX200	*cover front for belt guard, GX200*	1
	2466	Sitzeinsatz Schaumstoff, Caliba	*seat reduction, Caliba*	1
	2467	Sitzeinsatz Gummi	*rubber seat reduction*	1

Bremssystem VHR Solid / *Braking system VHR Solid*

Hinterradbremse / *rear brake calliper*

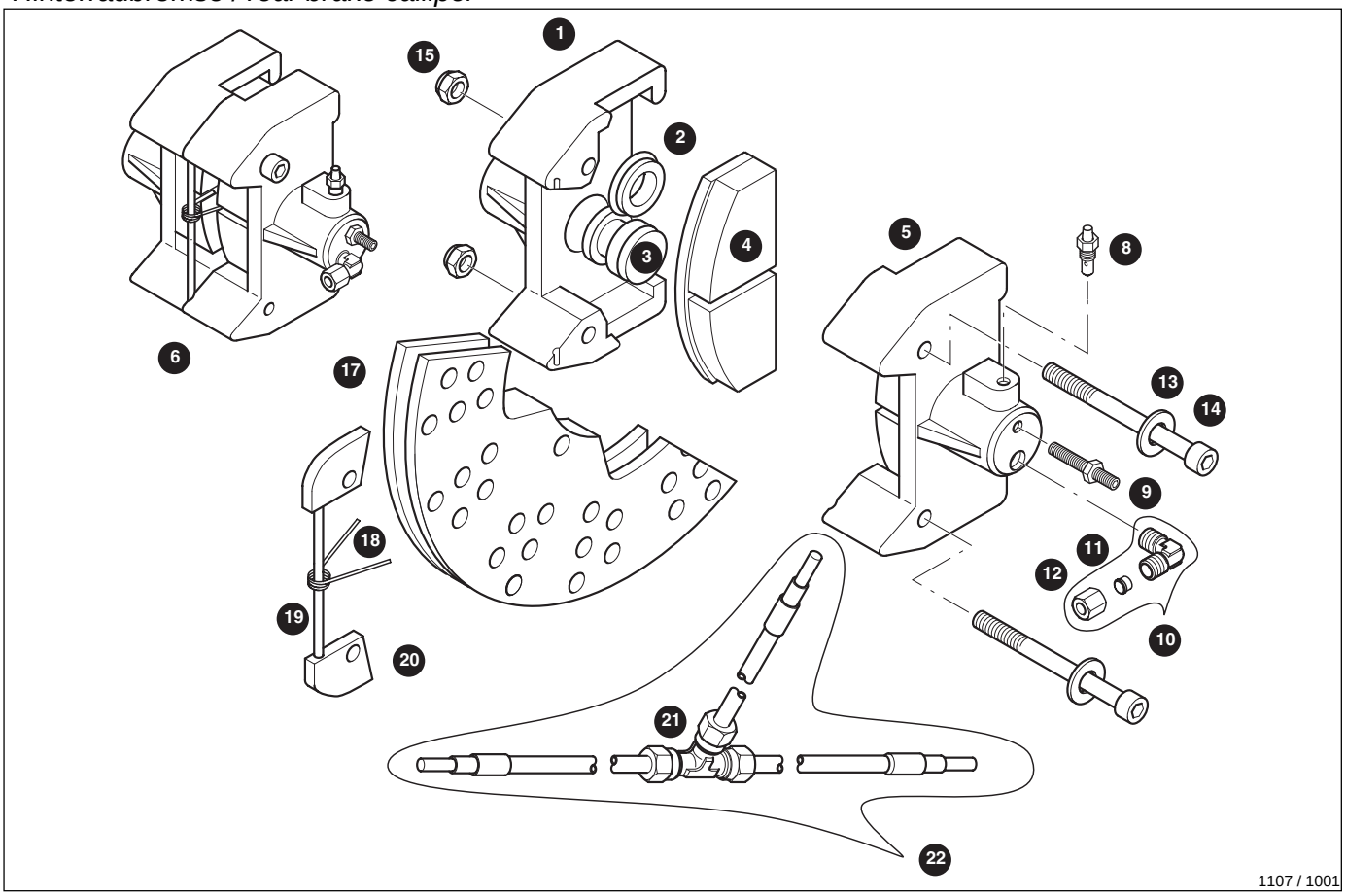

Nr.	Art.	Bezeichnung	*Description*	Menge/Pcs.
1	1142	Hi.Bremse hydr. Hälfte re., nackt	*rear brake hydraulic, right side*	1
2	1160	Ringmanschette	*ring seal*	2
3	1150	Kolben, Bremszylinder	*piston for brake cylinder*	2
4	1120	Bremsbelag hi., Sz.= 2Stk.	*brake pad rear, set = 2pcs.*	1
5	1141	Hi.Bremse hydr. Hälfte li., nackt	*rear brake hydraulic, left side*	1
6	1143	Hi.Bremse hydr., kpl.	*rear brake hydraulic, compl.*	1
8	2290	Entlüfterventil kurz	*bleeder valve, short*	2
9	1200	Stellschraube mit Mutter M6x30	*setscrew with nut M6x30*	2
10	1181	Verschraubung M10x1, Winkel	*angle screwing M10x1*	2
11	1186	Schneidring	*cutting ring*	2
12	1184	Überwurfmutter M10x1	*throw over nut M10x1*	2
13	2709	Scheibe ø 8,4 vz. DIN 125	*washer ø 8,4 zinc coated, DIN 125*	2
14	2755	Schraube ISK M8x90 vz	*hex socket head cap screw M8x90*	2
15	1508	Mutter M8 mit Bund selbstsichernd	*union nut M8 self locking*	2
17	1514	Bremsscheibe Turbo 16mm stark	*brake disc turbo 16mm*	1
18	1516	Feder, Bremsbacke innenbelüftet	*spring for brake shoe, internal vented*	1
19	1517	Haltestift, Bremsbacke innenbelüftet	*hold pin for brake shoe, internal vented*	1
20	1515	Dist.Stück, Hi.Bremse 16mm, Sz.= 2Stk.	*spacer for rear brake 16mm, set = 2pcs.*	1
21	1182	Verschraubung M10x1, T-Stück	*T-screwing M10x1*	1
22	1222	Bremsleitung 100 hi., FIA1, kpl.	*brake line 100 rear cpl., FIA1*	1

Hauptbremszylinder / *master cylinder*

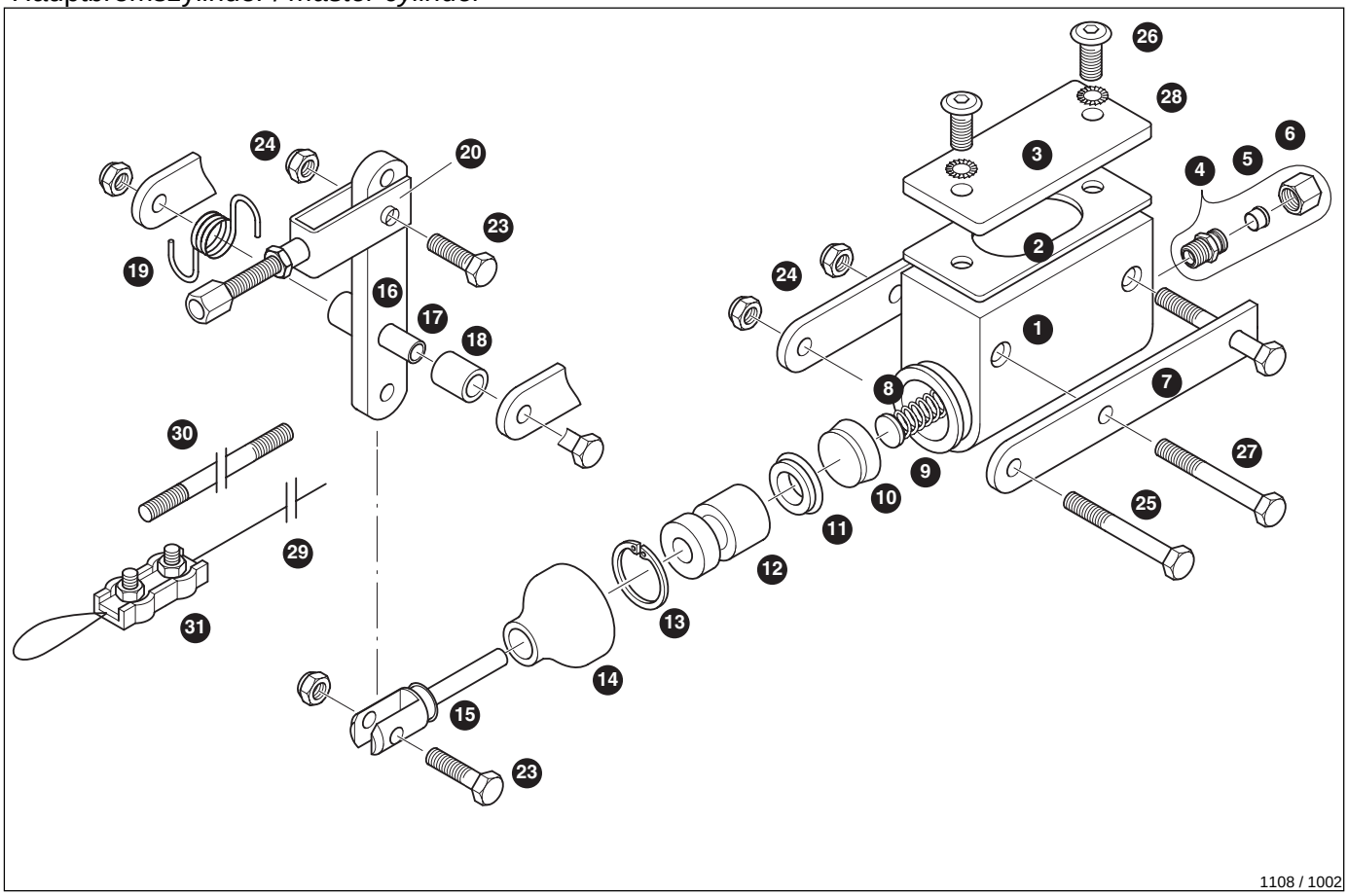

Nr.	Art.	Bezeichnung	*Description*	Menge/Pcs.
1	1230	Hauptbremszylinder 100/125	*main brake cylinder 100/125*	1
2	1320	Dichtung, Deckel Hauptbremszylinder	*gasket for cap brake master cylinder*	1
3	1330	Deckel, Hauptbremszylinder	*cap, main brake cylinder*	1
4	1183	Verschraubung M10x1, gerade	*straight screwing M10x1*	1
5	1186	Schneidring	*cutting ring*	1
6	1184	Überwurfmutter M10x1	*throw over nut M10x1*	1
7	1245	Hebellagerung	*lever bearing*	1
8	1260	Druckfeder	*pressure spring*	1
9	1261	Tellerscheibe, Feder #1260	*flat wheel for spring #1260*	1
10	1270	Topfmanschette	*hydraulic seal*	1
11	1280	Ringmanschette	*ring seal*	1
12	1250	Kolben, Bremszylinder	*piston for brake cylinder*	1
13	1290	Sicherungsring I22 DIN 472	*retaining ring I22 DIN 472*	1
14	1400	Faltenbalg	*bellows*	1
15	1246	Druckstück	*pressure piece*	1
16	1240	Hebel	*lever*	1
17	1242	Dist.Hülse 30mm lg.	*spacer 30mm long*	1
18	1243	Dist.Stück 12mm lg.	*spacer 12mm long*	2
19	1244	Feder, Hebel	*spring for lever*	1
20	1241	Gelenkteil, Zug	*hinge for pass*	2
23	2652	Schraube M6x25 SK	*hexagon head screw M6x25*	1
24	2640	Mutter M6 stop DIN 985	*nut M6 stop DIN 985*	5
25	2655	Schraube M6x45 SK	*hexagon head screw M6x45*	1

weiter / *continued...*

Hauptbremszylinder / *master cylinder*

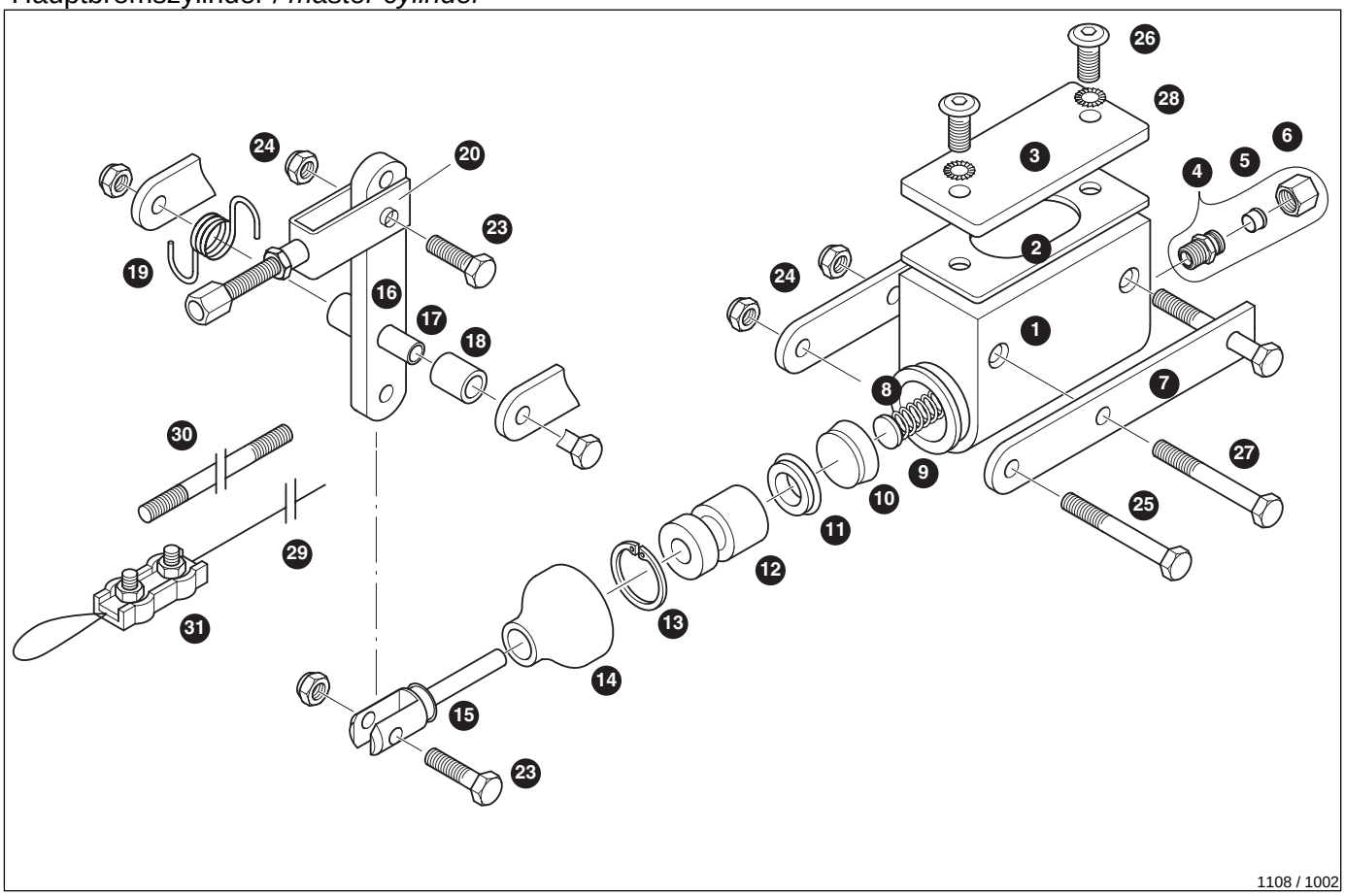

Nr.	Art.	Bezeichnung	*Description*	Menge/Pcs.
26	2680	MLF-Schraube M6x16	*cross recessed head screw M6x16*	2
27	2656	Schraube M6x50 SK	*hexagon head screw M6x50*	2
28	2646	Schnorr-Sicherung ø 6	*locking washer ø 6*	2
29	1101	Bremszug, hydr. Bremse	*brake cable assembly hydraulic*	2
31	2572	Seilklemme 3mm, Duplex	*cable casing 3mm, Duplex*	2

Reifen und Montage / *tyres and tyre assembly*

Nr.	Art.	Bezeichnung	*Description*	Menge/Pcs.
1	4559	Felge HRP 130CR 3 Lager Alu schwarz	*rim HRP 130CR 3 bearing, alu black*	2
2	4563	Felge HRP 210DRo Alu schwarz	*rim HRP 210DR alu black*	2
3	4647	Reifen BS YDS 4.5-10-5	*tyre BS YDS 4.5-10-5*	2
4	4661	Reifen BS YDS 7.1-11-5	*tyre BS YDS 7,1-11-5 slick*	2
5	4719	Reifen BS YDS DR5 4.5/7.1 hart, Sz.	*tyres BS YDS DR5 4,5/7,1 hard set*	1
9	4591	Reifenabdrückgerät mech.	*adjustable device for tyre, mechanical*	1
10	4595	Montagehebel, Räder	*mounting lever, wheel*	1
Ohne Abbildung / *w/o picture:*				
	1508	Mutter M8 mit Bund selbstsichernd	*union nut M8 self locking*	6
	2191	Kugellager 6003 2Z C3 17x35x10	*ball bearing 6003 2Z C3 17x35x10*	6
	2810	Mutter M12 stop	*nut M12 stop*	2
	4610	Ventil kurz	*valve short, tyre*	4