FIA9 B04/05 Art.1078 (2013/2014)

Dok-Art. 62076

Die jeweils aktuelle Version ist verfügbar unter / *latest version available at:*
http://pdf.mach1kart.de/man_62076.pdf

Hetschel GmbH & Co. KG
Daimlerstr. 16-18
74336 Meimsheim (GERMANY)
www.mach1kart.de

Wir bitten um Verständnis, dass es wegen unterschiedlicher Ausstattungsvarianten zu Abweichungen in der zeichnerischen Darstellung kommen kann.
Bei Rückfragen wenden Sie sich bitte an technik@mach1kart.de
We ask for understanding that figuers can differ because of equipment version. With queries turn to support@mach1kart.de

Technische Änderungen vorbehalten. Schutzvermerk nach DIN ISO 16016 beachten.
Copyright © 2016 Hetschel GmbH & Co. KG. All rights reserved.

Kart FIA9 B04/05 /

Rahmen / *frame*

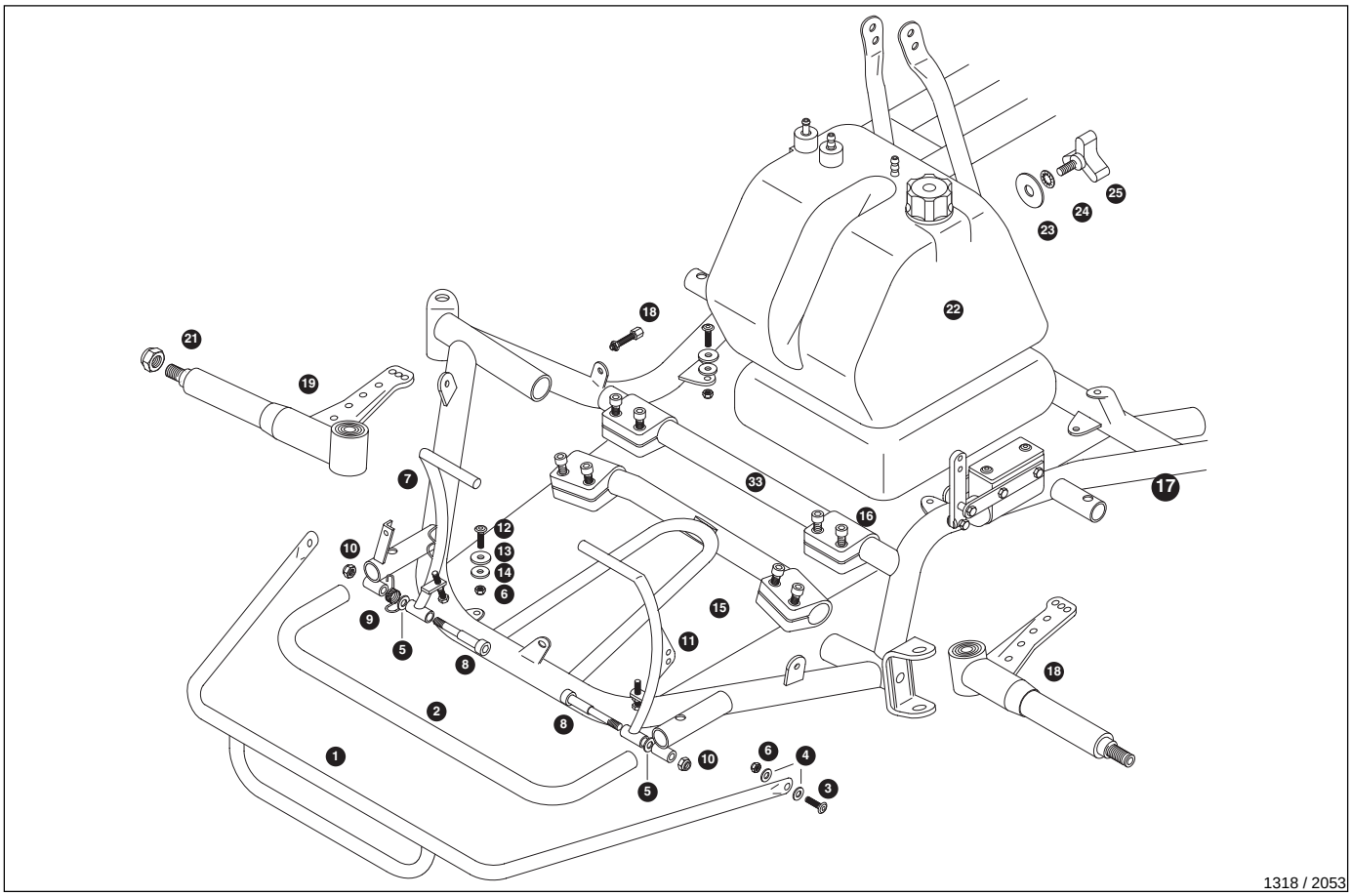

Nr.	Art.	Bezeichnung	*Description*	Menge/Pcs.
1	1843	Schutzbügel vo., oben	*front bumper, top*	1
2	1842	Schutzbügel vo., unten	*front bumper, below*	1
3	2680	MLF-Schraube M6x16	*cross recessed head screw M6x16*	2
4	2645	Scheibe ø 6 groß	*washer ø 6, big*	4
5	2707	Scheibe 9x27x3	*washer 9x27x3*	2
6	2640	Mutter M6 stop DIN 985	*nut M6 stop DIN 985*	2
7	1902	Gaspedal 100/125	*accelerator pedal 100/125*	1
8	1910	Pedalschraube ISK M8x50	*pedal screw M8x50 special*	2
9	1929	Gaspedalrückholfeder	*return spring, accelerator pedal*	1
10	2700	Mutter M8 stop DIN 985	*nut M8 stop DIN 985*	2
11	1893	Bremspedal 125	*brake pedal, 125*	1
12	2680	MLF-Schraube M6x16	*cross recessed head screw M6x16*	7
13	2551	Scheibe 6,5x12x1 Nylon	*nylon washer 6,5x12x1*	3
14	2550	Scheibe 6,5x20x2 Gummi schwarz	*rubber washer 6,5x20x2, black*	7
15	2585	Bodenplatte "Design", FIA9 A02 / A03	*floor tray "design", FIA9 AO2 / A03*	1
16	1844	Klemme Stabi ø 30, 50mm lg., Alu	*stabi clamp ø 30, 50mm long alu*	2
17	1087	Rahmen FIA9 B04	*frame FIA9 B04*	1
18	2119	Achsschenkel li. 11° ø 25	*stube axle left 11° ø 25*	1
19	2120	Achsschenkel re. 11° ø 25	*stube axel right 11° ø 25*	1
20	2575	Stellschraube M6x34	*adjusting screw M6x34*	1
21	2810	Mutter M12 stop	*nut M12 stop*	2
22	2317	Tank 8,5Ltr. Schnellwechsel, kpl.	*fuel tank 8,5l. - quick release, compl.*	1
23	2708	Scheibe ø 8	*washer ø 8*	1

weiter / *continued...*

Kart FIA9 B04/05 /

Rahmen / *frame*

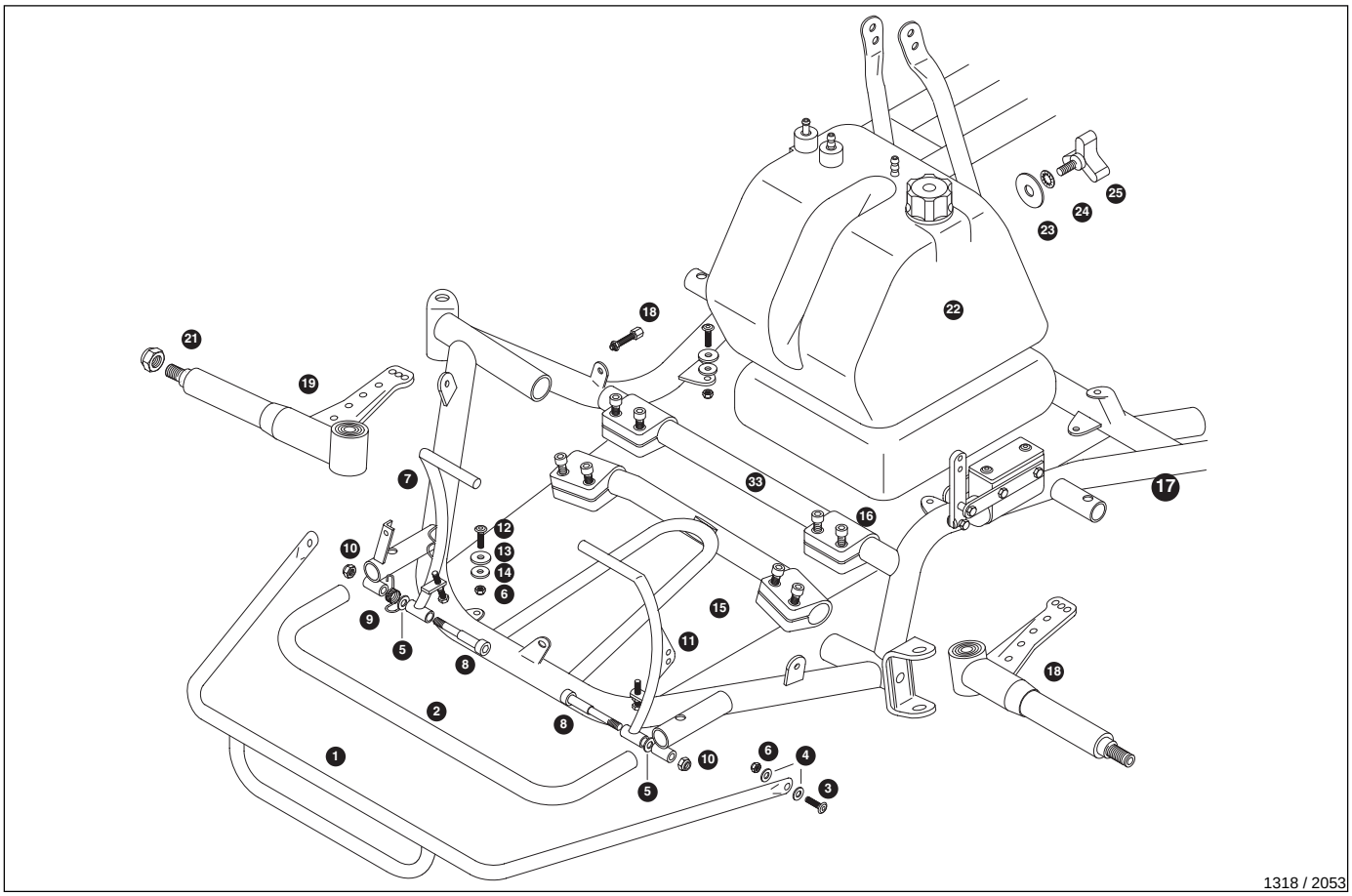

Nr.	Art.	Bezeichnung	*Description*	Menge/Pcs.
24	2712	Zahnscheibe ø 8,2 innen DIN 6797	*lock washer ø 8,2 inside DIN 6797*	1
25	2319	Griff Stern, Schnellwechseltank	*grip for fuel tank # 2317*	1
33	1777	Stabi.Rohr vo. G 30x265	*stabi tube front 30x265*	1
Ohne Abbildung / *w/o picture:*				
	2128	Vorderradnabe RB ø 25, Alu	*hub support wheel bolt ø 25, alu*	2
	2134	Dist.Hülse 25x30x5, Alu	*spacer 25x30x5, alu*	4
	2135	Dist.Hülse 25x30x10, Alu	*spacer 25x30x10, alu*	4
	2129	Zentrierhülse 17x25	*center busher 17x25*	2

Kart FIA9 B04/05 /

Lenkung / *steering*

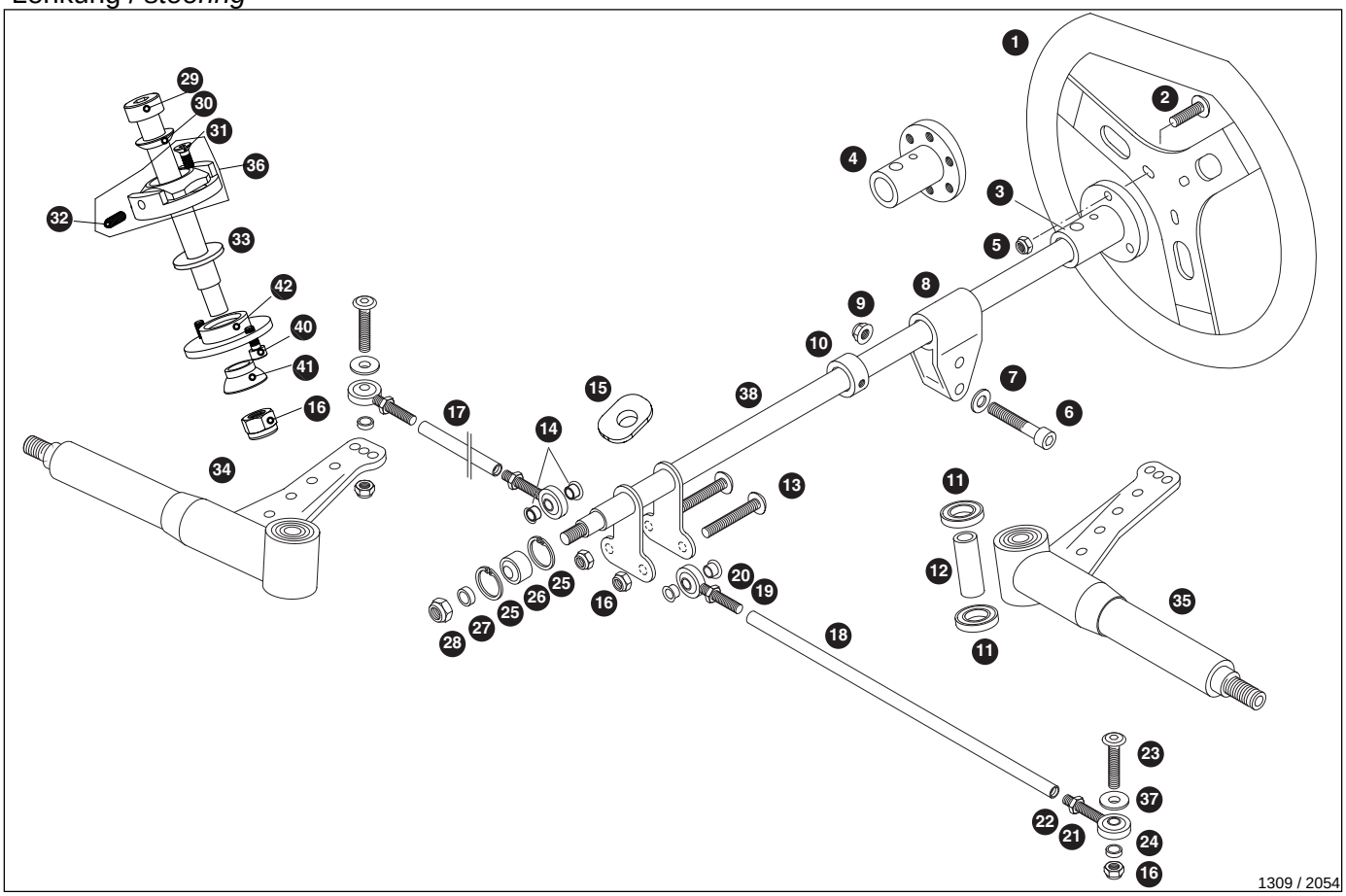

Nr.	Art.	Bezeichnung	*Description*	Menge/Pcs.
1	2000	Lenkrad KG flat-top ø 320 blau, MACH1	*steering wheel KG flat-top ø320 blue*	1
2	2728	MLF-Schraube M6x20 VA	*cross recessed head screw M6x20 VA*	3
3	2040	Lenkradnabe ø 20 gerade	*steering wheel hub ø 20 direct*	1
4	2039	Lenkradnabe ø 20 11° schräg	*steering wheel hub ø 20, 11° slant*	1
5	2640	Mutter M6 stopp DIN 985	*nut M6 stop DIN 985*	3
6	2755	Schraube ISK M8x90 vz	*hex socket head cap screw M8x90*	1
7	2709	Scheibe ø 8,4 vz. DIN 125	*washer ø 8,4 zinc coated, DIN 125*	1
8	2030	Lenkteil ø 20 Kunststoff schwarz	*steering part ø 20 plastic black*	1
9	1508	Mutter M8 mit Bund selbstsichernd	*union nut M8 self locking*	1
10	2029	Stellring, ø 20, Lenkstange	*collar, ø 20 for steering rod*	1
11	2114	Kugellager 6000 ZZ 10x26x8	*ball bearing 6000 ZZ 10x26x8*	4
12	2115	Dist.Hülse 10x14x26	*spacer sleeve 10x14x26*	2
13	2764	MLS-Schraube M8x45	*slotted countersunk head screw M8x45*	2
14	2145	Distanzscheibe, Lenkung vario	*shim, steering vario*	4
15	2142	Lenkexzenter vario, Mitte	*eccentric, steering vario middle*	4
15	2146	Lenkexzenter vario, li/re, Satz	*eccentric, steering vario le/ri, set*	1
16	2700	Mutter M8 stop DIN 985	*nut M8 stop DIN 985*	4
17	2086	Spurstange 264mm re./li. Alu	*tie rod 264mm ri./le., alu*	1
18	2086	Spurstange 264mm re./li. Alu	*tie rod 264mm ri./le., alu*	1
19	2083	Gelenkkopf M8 außen li.	*rod end M8 outside left*	2
20	2085	Mutter M8 Linksgewinde schwarz	*nut M8 left-handed thread, black*	2
21	2082	Gelenkkopf M8 außen re.	*rod end M8 outside right*	2
22	2084	Mutter M8 vz.	*nut M8, zinc coated*	2

weiter / *continued...*

Kart FIA9 B04/05 /

Lenkung / *steering*

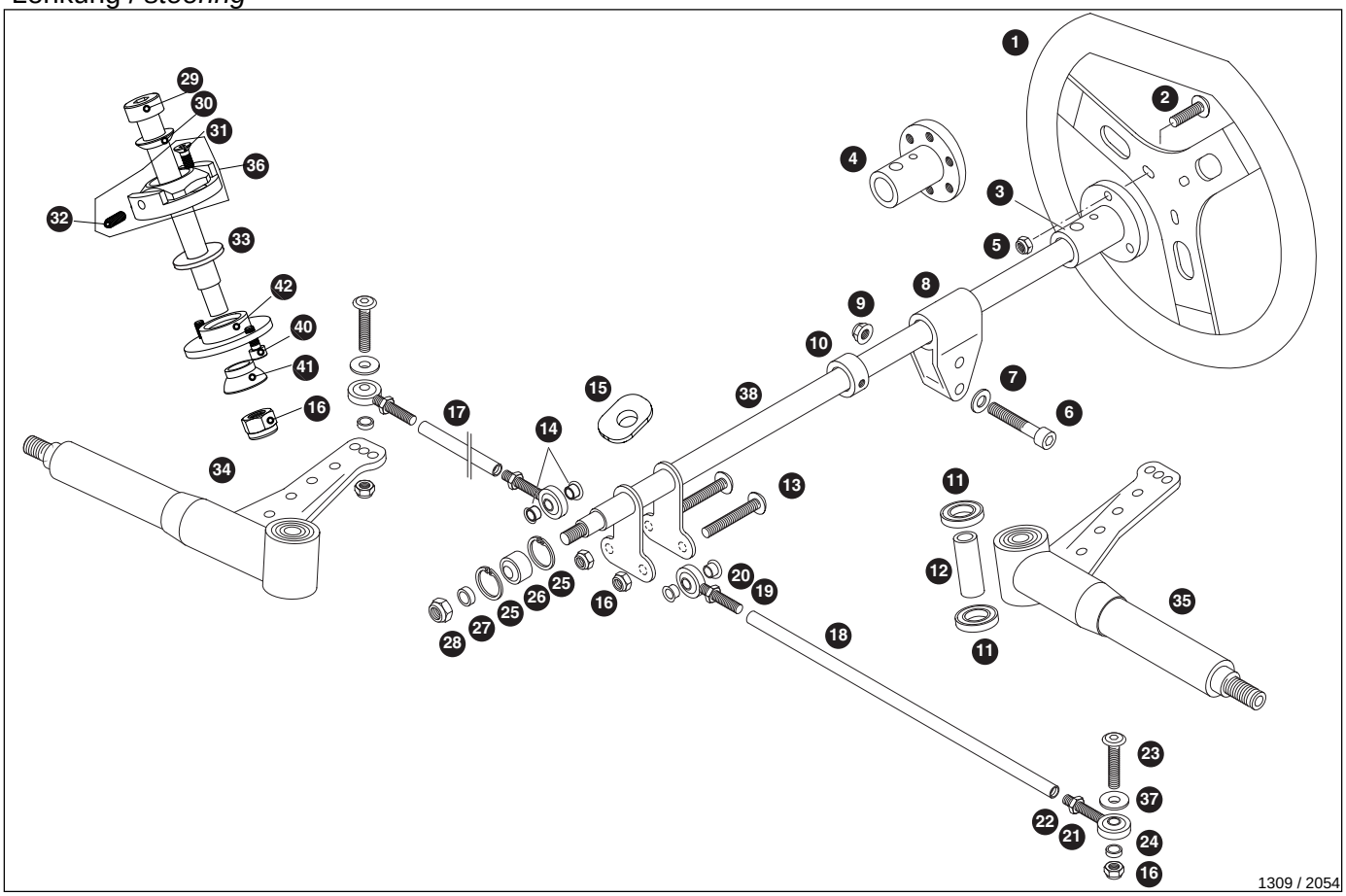

Nr.	Art.	Bezeichnung	*Description*	Menge/Pcs.
23	2762	MLS-Schraube M8x35	*slotted countersunk head screw M8x35*	2
24	2090	Dist.Hülse 9x12x3	*space sleeve 9x12x3*	2
25	2042	Sicherungsring I23 DIN 472	*retaining ring I23 DIN 472*	2
26	2041	Kugelgelenkkopf 10mm, Lenkung	*universal joint head 10mm, steering*	1
27	2033	Dist.Hülse 10x14x4	*spacer 10x14x4*	1
28	2770	Mutter M10 stop	*nut M10 stop*	1
29	2104	Achsschenkelbolzen ø 10 ohne Fase	*steering nuckle pin 10 w/o bezel*	2
30	2108	Kugelscheibe, ø 10	*rounded washer, ø 10*	2
31	2608	Schraube M4x10 DIN 7991	*screw M4x10 DIN 7991*	4
32	2610	Gewindestift M5x8	*thread pin M5x8*	4
33	2269	Dist.Scheibe 10x25x3,7	*shim 10x25x3,7*	8
34	2120	Achsschenkel re. 11° ø 25	*stube axel right 11° ø 25*	1
35	2119	Achsschenkel li. 11° ø 25	*stube axle left 11° ø 25*	1
36	2103	Sniper Adjuster, Satz=2 Stück	*Sniper adjuster, set=2 pcs.*	1
37	2079	Sicherungsscheibe 8mm, Gelenkkopf	*washer 8mm for rod end*	2
38	2141	Lenkstange vario	*steering rod vario*	1
40	2607	Schraube ISK M4x10 vz	*hexagon socket screw M4x10*	4
41	2105	Kugelscheibe mit Bund, ø 10	*rounded washer with collar, ø 10*	2
42	2109	Kugelsitz, Exzenter	*spherical seat, eccentric*	2

Hinterachse / *rear axle*

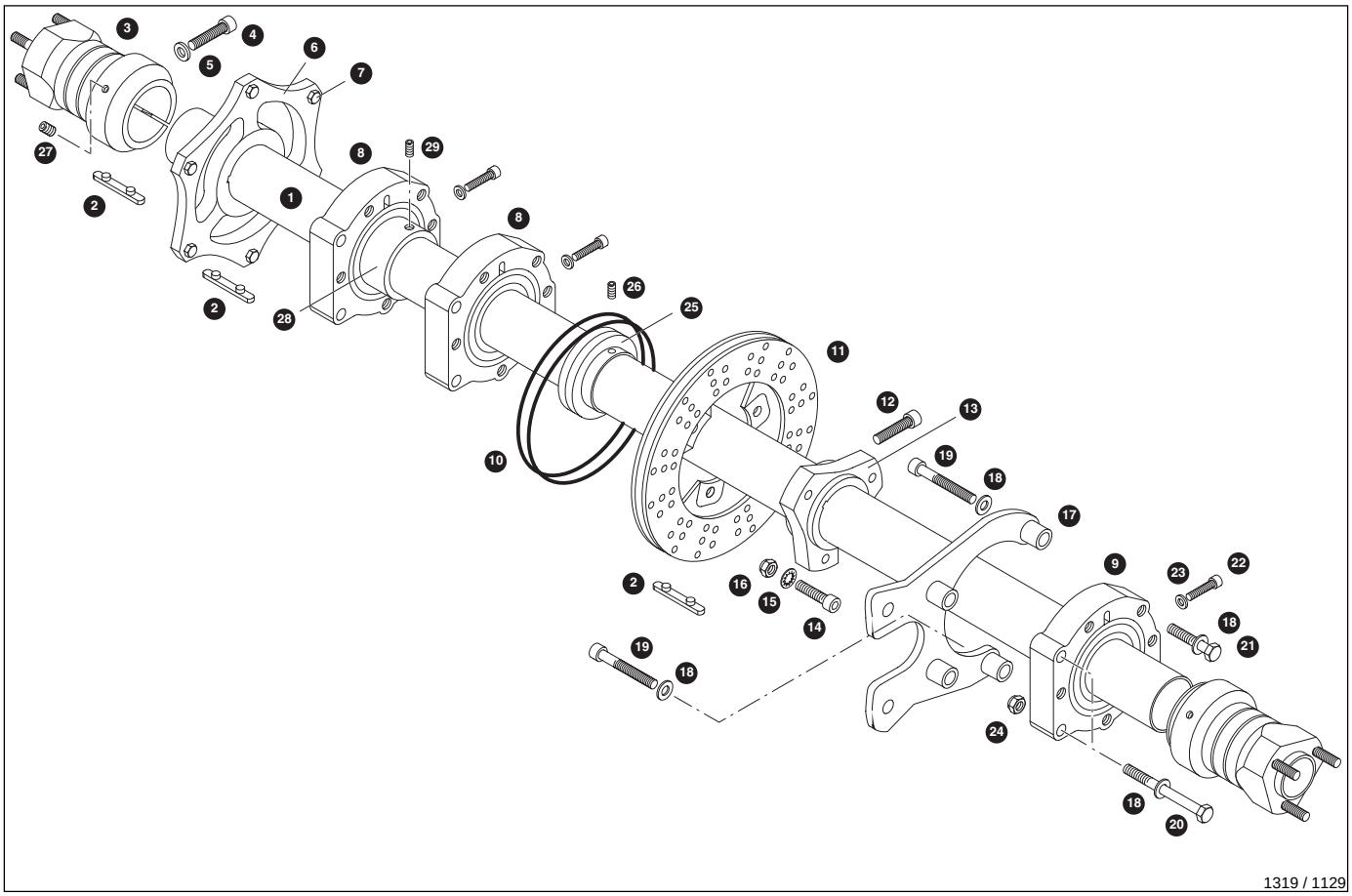

Nr.	Art.	Bezeichnung	*Description*	Menge/Pcs.
1	1606	Hinterachse 50x1040 C hart, 100ccm	*rear axle 50x1040 C hard, 100ccm*	1
1	1604	Hinterachse 50x1040 A weich, 100ccm	*rear axle 50x1040 A soft, 100ccm*	1
1	1605	Hinterachse 50x1040 B serie, 100ccm	*rear axle 50x1040 B serie, 100ccm*	1
1	1609	Hinterachse 50x1040 H extra hart, 100cc	*rear axel 50x1040 H extra hard, 100ccm*	1
1	1603	Hinterachse 50x1020 A weich, 100ccm	*rear axle 50x1020 A soft, 100ccm*	1
2	1564	Hinterachskeil, Achse ø 50, 2-Nasen	*rear axle key, ø 50, 2-noses*	4
3	1599	Radstern ø 50, 90mm lg., Alu	*rear hub ø 50, 90mm long, alu*	2
3	1601	Radstern ø 50 (-20) 95mm lg., Alu	*rear hub ø 50 (-20) 95mm lg., alu*	2
3	1598	Radstern ø 50, 110mm lg., Alu	*rear hub ø 50, 110mm long, alu*	2
4	2744	Schraube ISK M8x35 vz	*hex socket head cap screw M8x35*	2
5	2714	Scheibe ø 8x14x1,5	*washer ø 8x14x1,5*	2
6	1587	Kettenradträger ø 50, Alu	*chain wheel holder ø 50, alu*	1
7	2651	Schraube M6x20 SK	*hexagon head screw M6x20*	6
8	1588	Lagerschale ø 50-80, T52, Außen	*bearing seat ø 50-80, T52 outside*	2
8	1589	Lagerschale ø 50-80, T52, Mitte	*bearing seat ø 50-80, T52, middle*	1
10	5920	O-Ring 100x3	*o-ring 100x3*	4
11	1512	Bremsscheibe Turbo 14mm stark	*brake disk turbo 14mm*	1
12	2743	Schraube ISK M8x30 vz	*hex socket head cap screw M8x30*	1
13	1592	Bremsscheibenträger ø 50, Alu	*brake disc holder ø 50, alu*	1
14	2743	Schraube ISK M8x30 vz	*hex socket head cap screw M8x30*	3
15	2711	Schnorr-Sicherung ø 8	*locking washer ø 8*	3
16	2703	Mutter M8 Metall-Stopp	*nut M8 metal stop*	3
17	1129	Bremshalter EvoX, T52	*holding plate brake EvoX, T50*	1

weiter / *continued...*

Hinterachse / *rear axle*

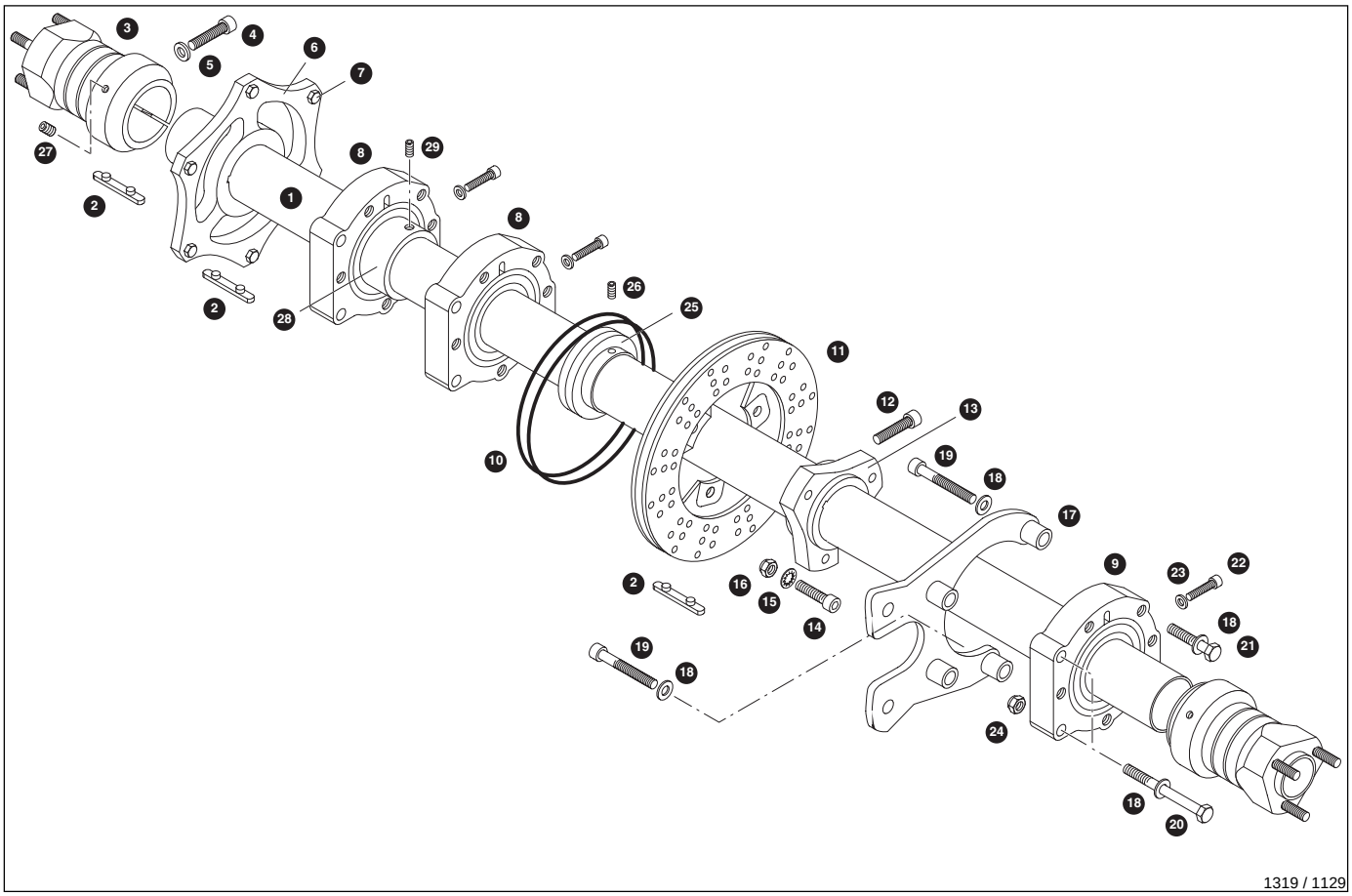

Nr.	Art.	Bezeichnung	*Description*	Menge/Pcs.
18	2275	Sicherungsscheibe Nordlock NL8	*locking washer Nordlock*	2
18	2709	Scheibe ø 8,4 vz. DIN 125	*washer ø 8,4 zinc coated, DIN 125*	17
19	2801	Schraube ISK M8x40 blank	*socket screw M8x40 DIN 7984*	2
21	2718	Schraube M8x25 SK	*hexagon head screw M8x25*	10
22	2668	Schraube ISK M6x35 vz	*hexagon socket screw M6x35*	3
23	2638	Sperrkantring ø 6	*lock ring ø 6*	3
24	2700	Mutter M8 stop DIN 985	*nut M8 stop DIN 985*	2
25	5919	Antriebsrad Achse ø 50, Wasserpumpe	*drive wheel axle ø 50, waterpump*	1
26	1535	Sicherungsschraube M6x6	*safety screw M6x6*	1
27	2697	Gewindestift M6x10 DIN 916	*thread pin M6x16 DIN 916*	2
28	1543	Hinterachslager ø 50x80x18,3xM8x1	*rear axle bearing ø 50x80x18,3xM8x1*	3
29	1538	Sicherungsschraube M8x1x8	*safety screw M8x1x8*	6

Heck / *Rear*

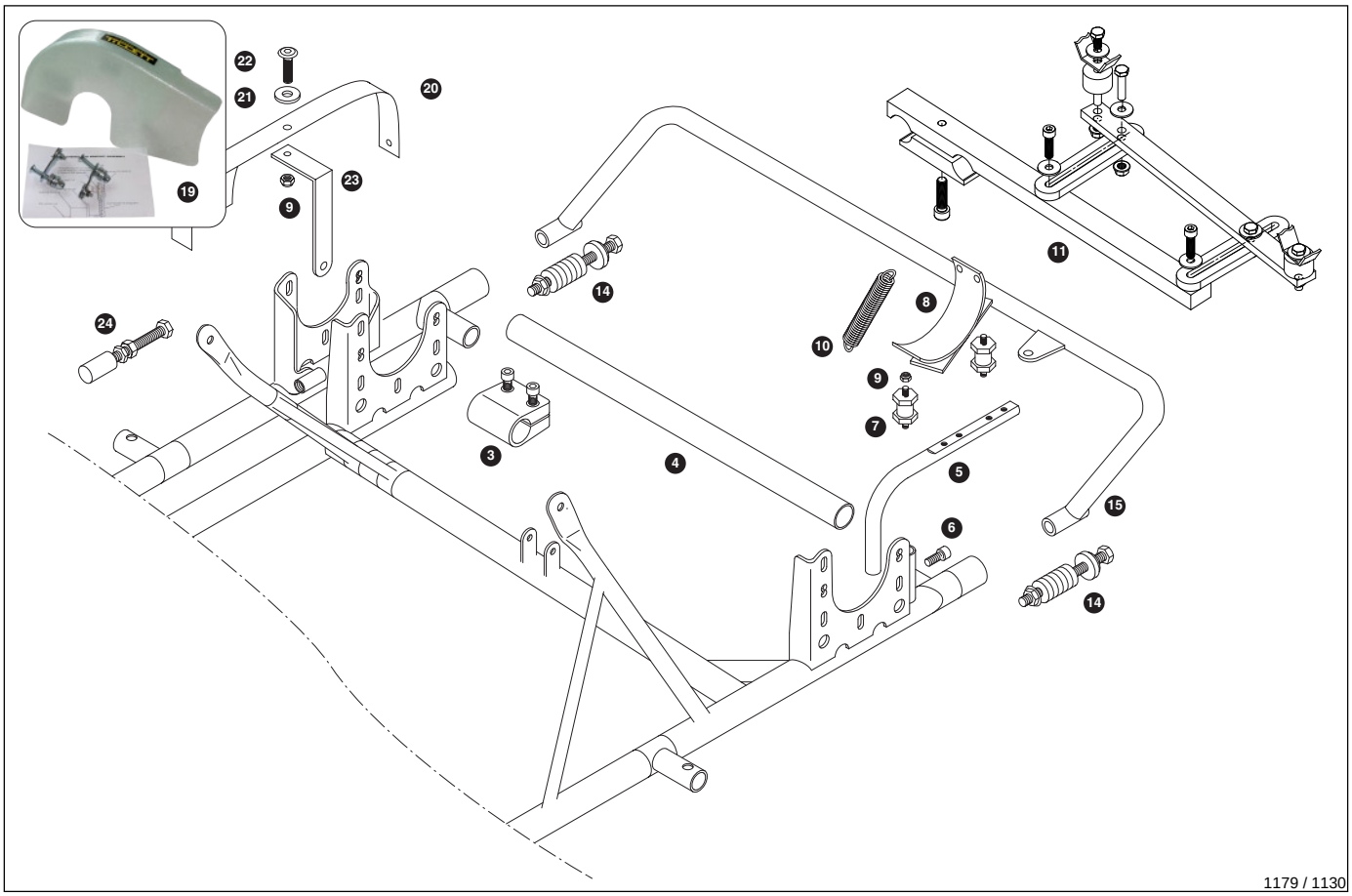

Nr.	Art.	Bezeichnung	*Description*	Menge/Pcs.
3	1811	Klemme Stabi ø 28, 50mm lg., Alu	*stabi clamp ø 28, 50mm long alu*	2
4	1805	Stabi.Rohr hi., 28x470	*stabi tube rear, 28x470*	1
5	1849	Bügel, Auspuffhalter ø 16	*bracket, exhaust holder ø 16*	1
6	2740	Schraube ISK M8x16 vz	*hex socket head cap screw M8x16*	1
7	1870	Gummimetalllager M6	*bump rubber M6*	2
8	1840	Auspuffhalter	*exhaust holder*	1
9	2640	Mutter M6 stop DIN 985	*nut M6 stop DIN 985*	2
10	1850	Feder 96mm lg., Auspuff	*spring 96mm long, exhaust*	2
11	1725	Auspuffhalter, 92mm, Alu, Sz.	*holder set 92mm, alu, exhaust*	1
14	1730	Bef.Teil ø 30, HAS, Sz.	*mounting part ø 30, rear protector*	1
19	2336	Kettenschutz Tillett, Nylon incl. Halter	*chainguard Tillett, nylon w/support*	1
19	2356	Kettenschutz KG geschlossen, Std	*chain guard KG closed standard*	1
21	2645	Scheibe ø 6 groß	*washer ø 6, big*	2
22	2680	MLF-Schraube M6x16	*cross recessed head screw M6x16*	2
23	2351	Bügel, Kettenschutzhalter	*bow for chain guard*	1
24	1638	Kettenspannschraube mit Kunststoffteil	*chain clamping screw with plastic part*	1
Ohne Abbildung / *w/o picture:*				
	1918	Bef. Teil Heckauffahrschutz CIK14	*holder set, rear protector CIK14*	1
	1913	Heckauffahrschutz KG, CIK14, schwarz	*rear protector KG, CIK14 black*	1
	1914	Heckauffahrschutz KG, RS3 CIK14,schw	*rear protector KG, RS3 CIK14 black*	1
	1871	Auspuffhalter, verstellbar	*exhaust holder, adjustable*	1

Bremssystem VH EvoX / *brake system VH EvoX*

Hauptbremszylinder / *main cylinder*

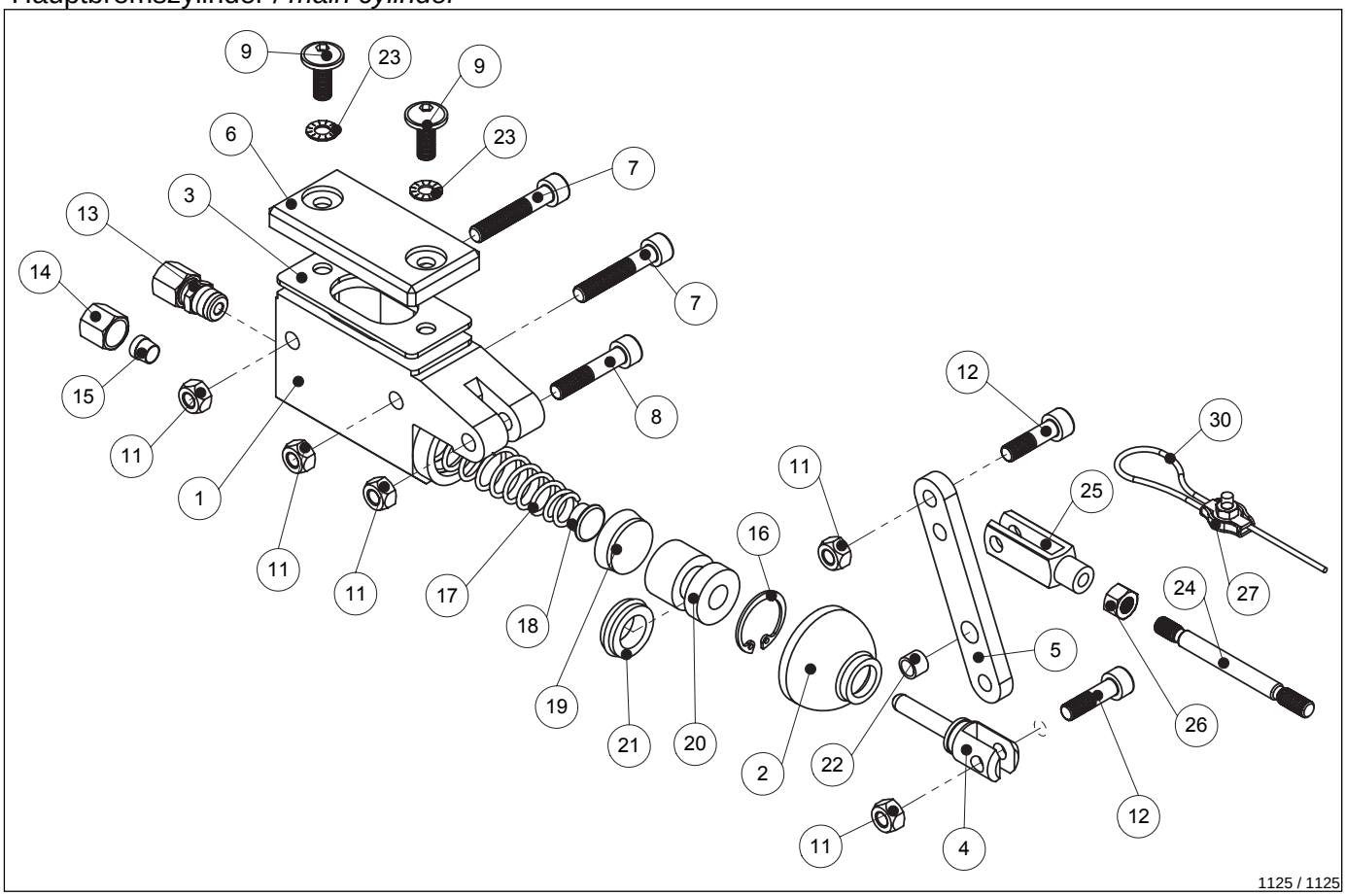

Nr.	Art.	Bezeichnung	*Description*	Menge/Pcs.
1	1227	Hauptbremszylinder EvoX, kpl.	*main brake cylinder EvoX, cpl.*	1
1	1226	Hauptbremszylinder Grundkörper EvoX	*main brake cylinder EvoX base body*	1
2	1400	Faltenbalg	*bellows*	1
3	1320	Dichtung, Deckel Hauptbremszylinder	*gasket for cap brake master cylinder*	1
4	1246	Druckstück	*pressure piece*	1
5	1248	Hebel, Hbz. EvoX	*lever, main brake cylinder EvoX*	1
6	1331	Deckel, Hauptbremszylinder EvoX	*cover, main brake cylinder EvoX*	1
7	2668	Schraube ISK M6x35 vz	*hexagon socket screw M6x35*	2
8	2262	Sonderschraube ISK M6x31	*headless hexagon screw M6x31*	1
9	2680	MLF-Schraube M6x16	*cross recessed head screw M6x16*	2
11	2640	Mutter M6 stop DIN 985	*nut M6 stop DIN 985*	5
12	2263	Sonderschraube ISK M6x22	*headless hexagon screw M6x22*	2
13	1183	Verschraubung M10x1, gerade	*straight screwing M10x1*	1
14	1184	Überwurfmutter M10x1	*throw over nut M10x1*	1
15	1186	Schneidring	*cutting ring*	1
16	1290	Sicherungsring I22 DIN 472	*retaining ring I22 DIN 472*	1
17	1260	Druckfeder	*pressure spring*	1
18	1261	Tellerscheibe, Feder #1260	*flat wheel for spring #1260*	1
19	1270	Topfmanschette	*hydraulic seal*	1
20	1250	Kolben, Bremszylinder	*piston for brake cylinder*	1
21	1280	Ringmanschette	*ring seal*	1
22	1418	DU-Buchse 6x8x6	*DU-bush 6x8x6*	1
23	2646	Schnorr-Sicherung ø 6	*locking washer ø 6*	2

weiter / *continued...*

Bremssystem VH EvoX / *brake system VH EvoX*

Hauptbremszylinder / *main cylinder*

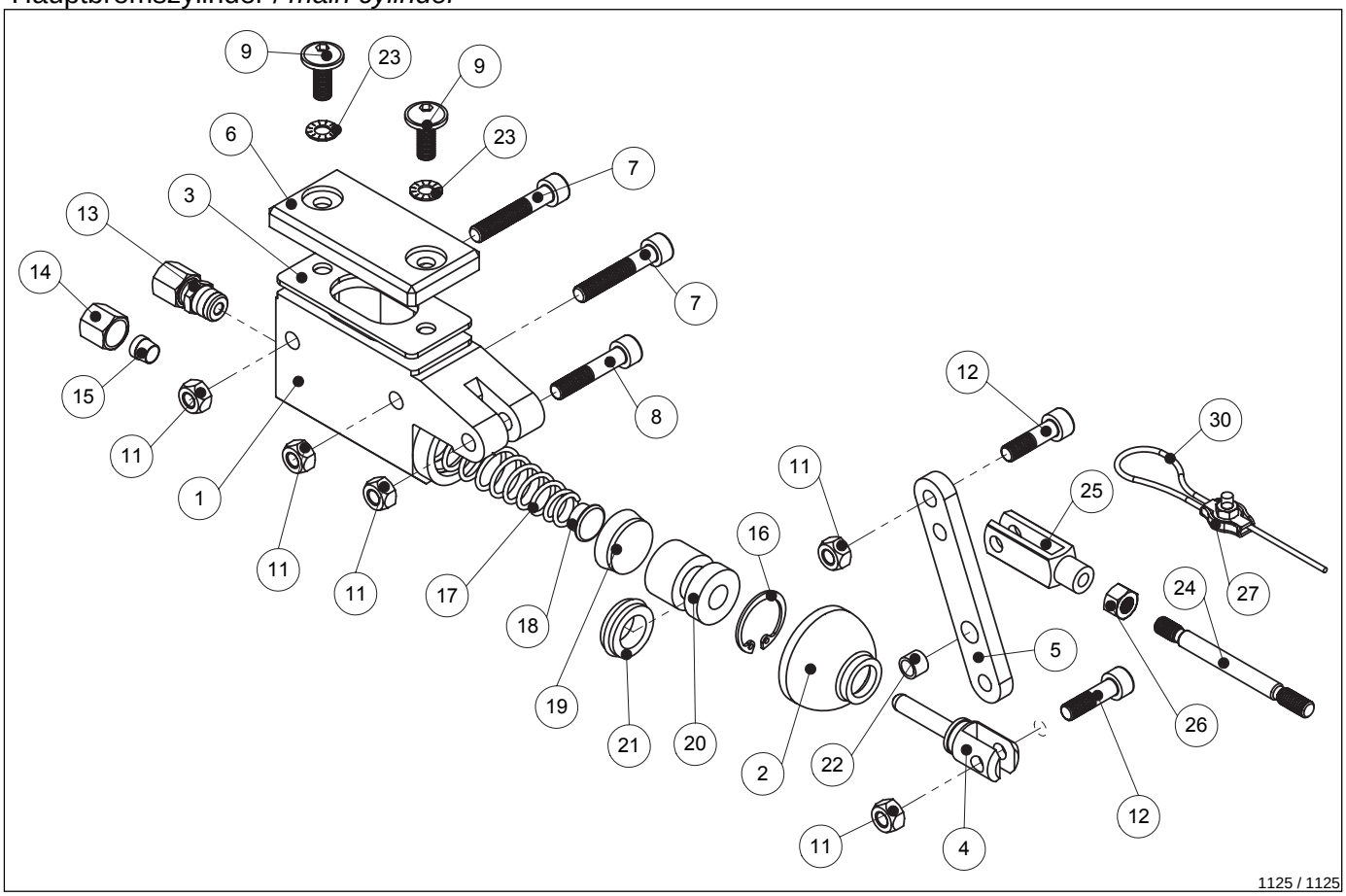

Nr.	Art.	Bezeichnung	*Description*	Menge/Pcs.
24	1103	Bremsstange M6x375mm	*brake rod M6x375mm*	1
25	1241	Gelenkteil, Zug	*hinge for pass*	1
26	2641	Mutter M6 vz. DIN 934	*hexagon nut M6 zinc-coated DIN 934*	2
27	2571	Seilklemme 2mm, Gaszug	*cable clamp 2mm, accelerator cable*	2
30	1104	Bremsseil 1,8x750mm	*brake rope 1,8x750mm*	1

Bremssystem VH EvoX / *brake system VH EvoX*

Hinterradbremse / *rear brake calliper*

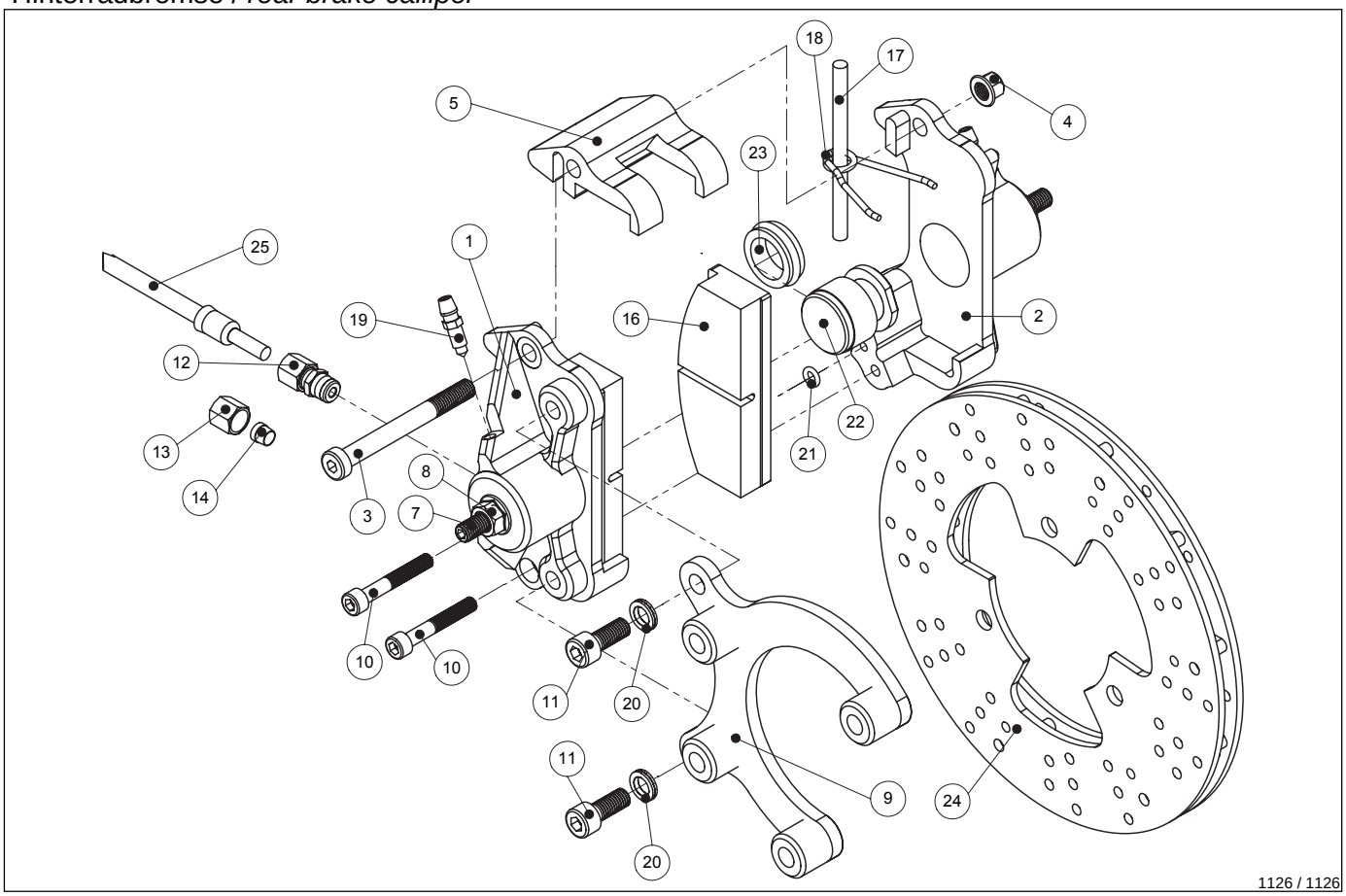

Nr.	Art.	Bezeichnung	*Description*	Menge/Pcs.
1	1144	Hi.Bremse hydr. EvoX, kpl.	*rear brake hydr. EvoX cpl.*	1
1	1148	Hi.Bremse hydr. Hälfte li., EvoX	*rear brake half hydr. left EvoX*	1
2	1149	Hi.Bremse hydr. Hälfte re., EvoX	*rear brake half hydr. right EvoX*	1
3	2272	Schraube ISK M8x75 blank	*hexagon socket screw M8x75 flat*	1
4	2705	Mutter M8 SW10 Stop verkupfert	*nut M8 SW10 stop, copper*	1
5	1247	Mittelteil, Bremse EvoX	*waist EvoX*	1
7	2274	Gewindestift M8x35 V2A	*thread pin M8x35 V2A*	2
8	1198	Mutter M8 Seal-Lock Bundmutter	*union nut M8 seal-lock*	2
9	1129	Bremshalter hi. EvoX, T52	*brake holder rear EvoX, T520*	1
9	1137	Bremshalteblech, EvoX	*holding plate, brake EvoX*	1
9	1136	Bremshalteblech EvoX, LK100	*holding plate brake EvoX, LK100*	1
10	2273	Schraube ISK M6x40 blank	*hexagon socket screw M6x10*	2
11	2741	Schraube ISK M8x20 vz	*hex socket head cap screw M8x20*	2
12	1183	Verschraubung M10x1, gerade	*screw connection M10x1, straight*	1
13	1184	Überwurfmutter M10x1	*throw over nut M10x1*	2
14	1186	Schneidring	*cutting ring*	2
16	1121	Bremsbelag hi. VHR Evox, Sz=2Stk	*brake pad racing rear, set = 2pcs.*	1
16	1120	Bremsbelag hi., Sz.= 2Stk.	*brake pad rear, set = 2pcs.*	1
17	1517	Haltestift, Bremsbacke innenbelüftet	*hold pin for brake shoe, internal vented*	1
18	1516	Feder, Bremsbacke innenbelüftet	*spring for brake shoe, internal vented*	1
19	2290	Entlüfterventil kurz	*bleeder valve, short*	2
20	2275	Sicherungsscheibe Nordlock NL8	*locking washer Nordlock*	2
21	2286	O-Ring 5x2 EPDM	*o-ring 5x2 EPDM*	1

weiter / *continued...*

Bremssystem VH EvoX / *brake system VH EvoX*

Hinterradbremse / *rear brake calliper*

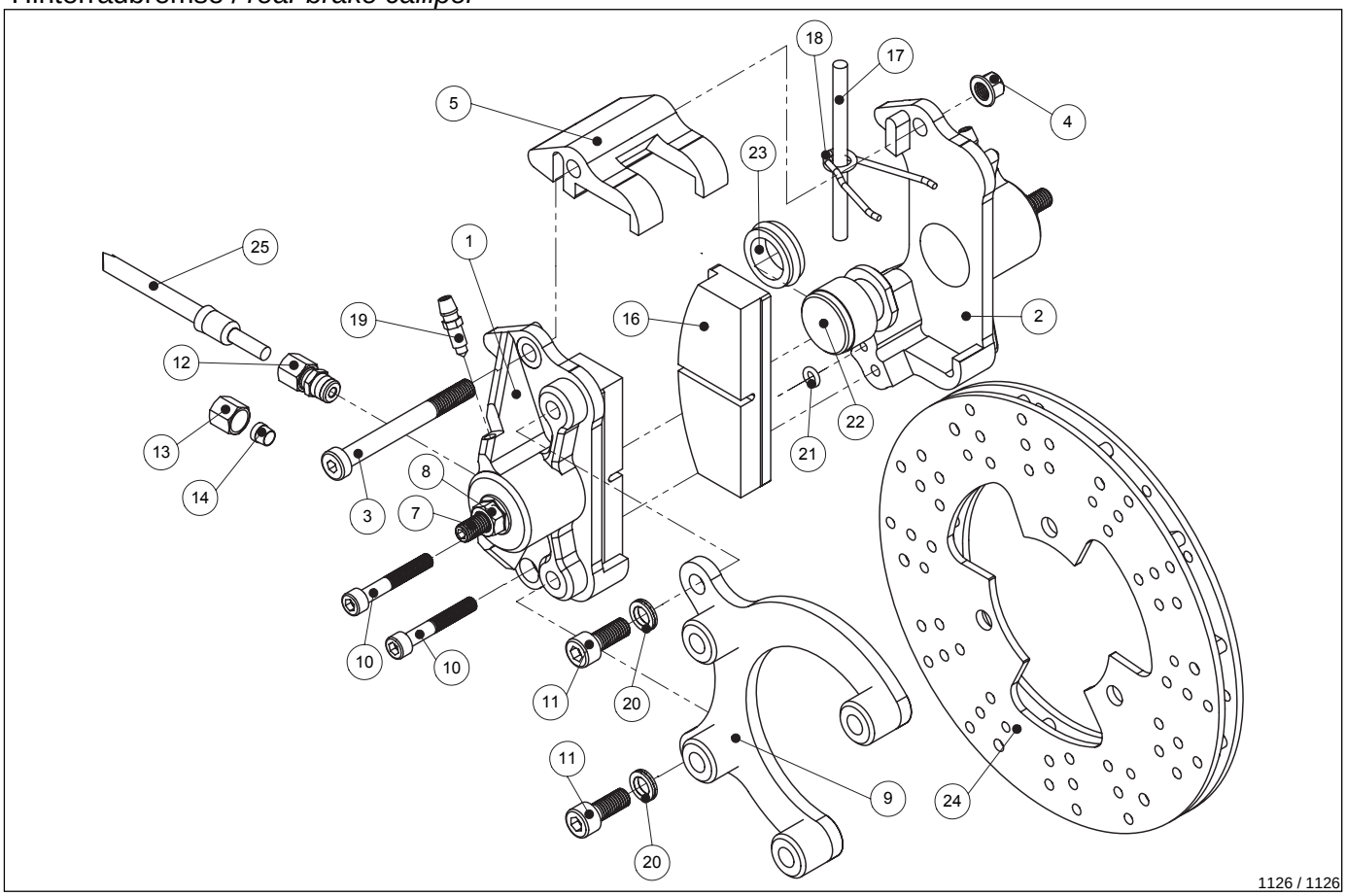

Nr.	Art.	Bezeichnung	*Description*	Menge/Pcs.
22	1150	Kolben, Bremszylinder	*piston for brake cylinder*	2
23	1160	Ringmanschette	*ring seal*	2
24	1512	Bremsscheibe Turbo 14mm stark	*brake disk turbo 14mm*	1
25	1194	Bremsleitung VHR EvoX/20	*brake line cpl.VHR EvoX/20*	1
25	1224	Bremsleitung 670mm lg., VHR EvoX/14	*brake line 670mm long, VHR EvoX/14*	1

Bremssystem VH EvoX / *brake system VH EvoX*

Bremszylinder Handbremse / *brake cylinder handbrake*

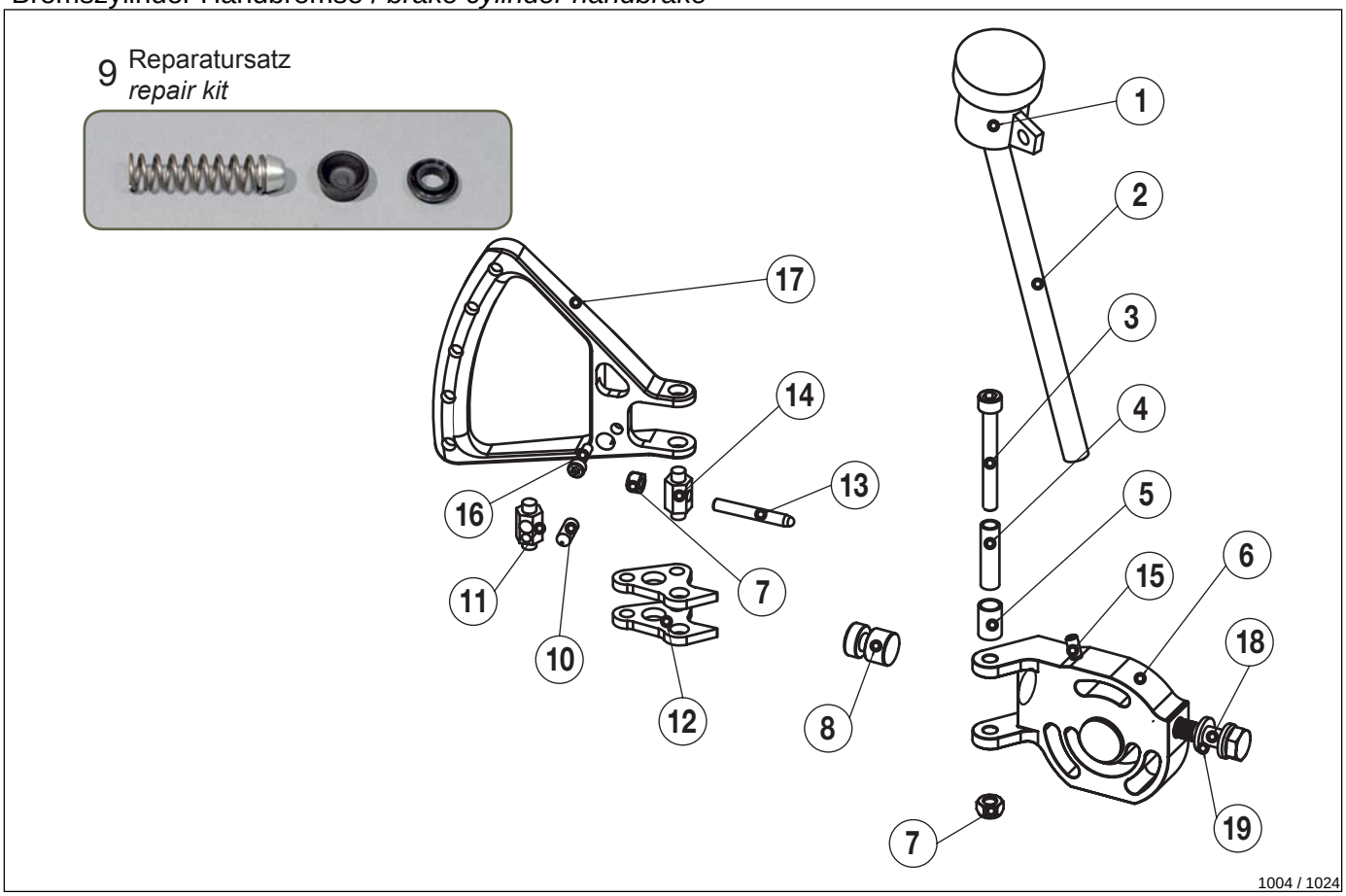

Nr.	Art.	Bezeichnung	*Description*	Menge/Pcs.
1	2230	Hauptbremszylinder kpl., Handbremse	*main brake cylinder cpl., hand brake*	1
1	2238	Bremsflüssigkeitsbehälter	*brake fluid tank, hand brake*	1
2	2237	Schlauch, Bremsflüssigkeitsbehälter	*tube, brake fluid tank*	1
3	2249	Passschraube 6 M5x40 ISO 7379	*fit screw 6 M5x40 ISO 7379*	1
4	2245	Lagerhülse, Handbremse	*bearing bush, hand brake*	1
5	2246	Hülse, Handbremse	*bush, hand brake*	1
6	2219	Hauptbremszylinder Grundkörper, Handbr	*main brake cylinder base plate, hand b.*	1
7	2615	Mutter M5 stop DIN 985	*nut M5 stop DIN 985*	2
8	2233	Kolben, Bremszylinder, Handbremse	*piston, main brake zylinder, hand brake*	1
9	2251	Reparatursatz	*repair kit*	1
10	2695	Gewindestift M6x20 DIN 913	*hex socket screw M6x20 DIN 913*	1
11	2250	Lagerbolzen B	*bolt B*	1
12	2243	Koppelstück, Griff Handbremse	*coupling piece, grip hand brake*	2
13	2244	Druckstift, Handbremse	*pressure pin, hand brake*	1
14	2247	Lagerbolzen A	*bolt A*	1
15	2248	Schlauchanschluss, Handbremse	*hose connection, hand brake*	1
16	2611	Schraube ISK M4x20 vz	*hexagon socket screw M4x20*	1
17	2236	Griff kpl., Bremszylinder	*hold compl., main brake zylinder*	1
18	2253	Hohlschraube, Bremsleitung	*screw, brake line*	1
19	2254	Kupferdichtung, Hbr.zyl. Handbr.	*copper gasket*	2

Bremssystem VH EvoX / *brake system VH EvoX*

Vorderradbremse / *front brake*

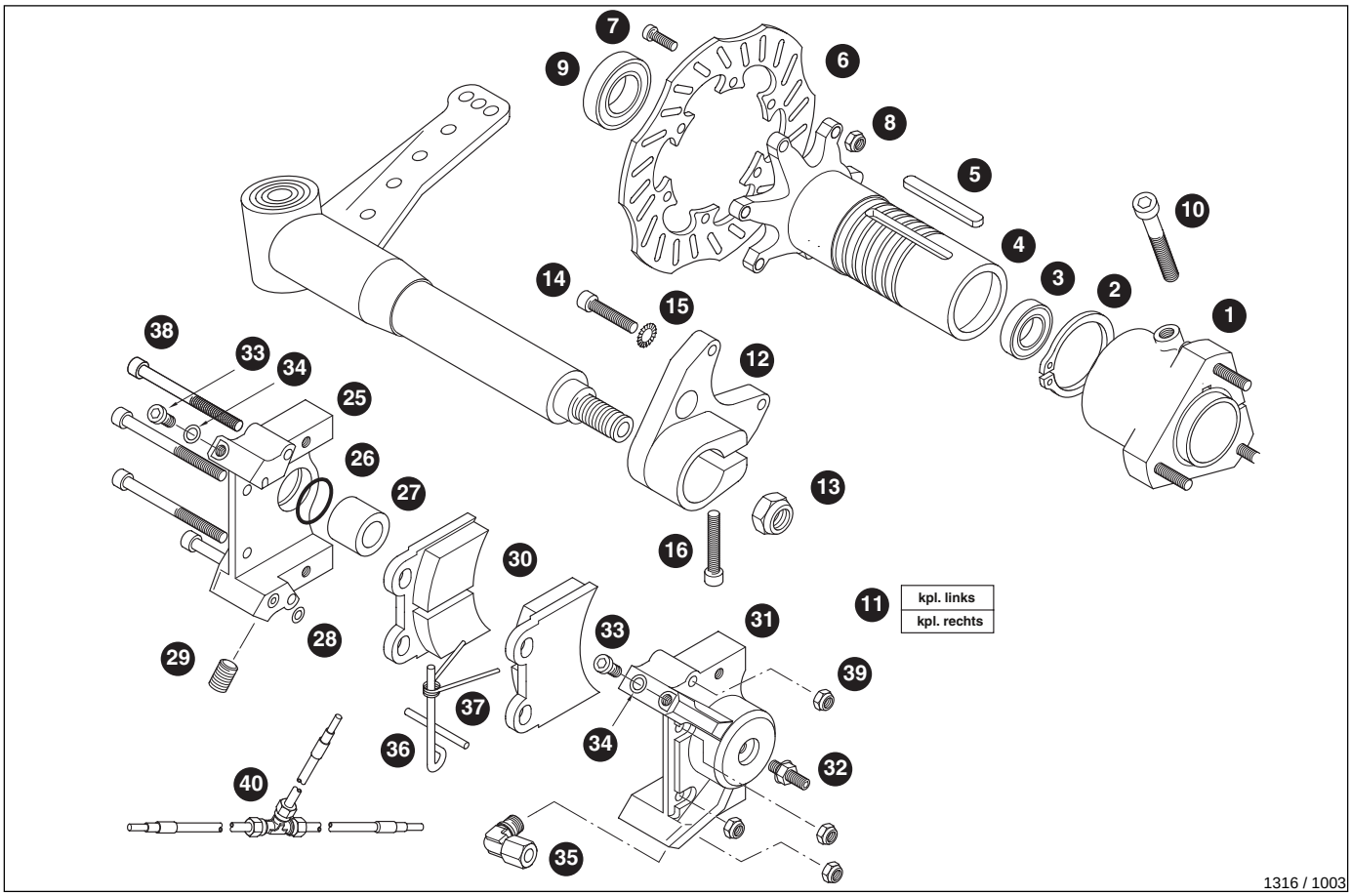

Nr.	Art.	Bezeichnung	*Description*	Menge/Pcs.
1	2182	Radstern vo. Alu 70 lg., Nabe ø 44	*front wheel hub alu 70 long, boss ø 44*	2
1	2183	Radstern vo. Alu 95 lg., Nabe ø 44	*front wheel hub alu 95 long, boss ø 44*	2
2	2287	Sicherungsring JV 48	*lock ring JV 48*	2
3	2191	Kugellager 6003 2Z C3 17x35x10	*ball bearing 6003 2Z C3 17x35x10*	2
4	2184	Vorderradnabe RB ø 25, Alu, Handbremse	*hub support alu, RB ø 25, hand brake*	2
5	1562	Hinterachskeil 6x50x4	*rear axle key 6x50x4*	2
6	2226	Bremsscheibe, Handbremse	*brake disc, handbrake*	2
7	2619	Schraube ISK M5x16 vz	*hex socket screw M5x16 DIN 7984*	12
8	2614	Mutter M5, Metall-Stopp	*nut M5, metal-stop*	12
9	2118	Kugellager 6905 ZZ 25x42x9	*ball bearing 6905 ZZ 25x42x9*	2
10	2767	Schraube ISK M8x25 blank	*screw M8x25, DIN 7984*	2
11	2222	Bremssattel re. vo., kpl., Handbremse	*brake caliprer front, right, compl. >06*	1
11	2221	Bremssattel li. vo., kpl., Handbremse	*brake caliper front, left, compl. >06*	1
12	2121	Halter vo. li., RB ø 25, Handbremse	*holder left front, RB ø 25, hand brake*	1
12	2122	Halter vo. re., RB ø 25, Handbremse	*holder right front, RB ø 25, hand brake*	1
13	2810	Mutter M12 stop	*nut M12 stop*	2
14	2666	Schraube ISK M6x25 vz	*hexagon socket screw M6x25*	4
25	2216	Bremshälfte li. vo. nackt	*brakehalf front, left nacked*	2
28	2285	O-Ring 4x2 EPDM	*o-ring 4x2 EPDM*	2
29	2283	Blindstopfen M10x1 vz.	*plug M10x1 zinc coated*	2
30	2224	Bremsbelag vo., Handbremse Sz.= 4Stk.	*brake pads, hand brake, set = 4 pcs.*	1
31	2217	Bremshälfte re. vo. nackt	*brakehalf front, right nacked*	2
32	2271	Stellschraube mit Mutter	*adjusting screw with nut*	4

weiter / *continued...*

Bremssystem VH EvoX / *brake system VH EvoX*

Vorderradbremse / *front brake*

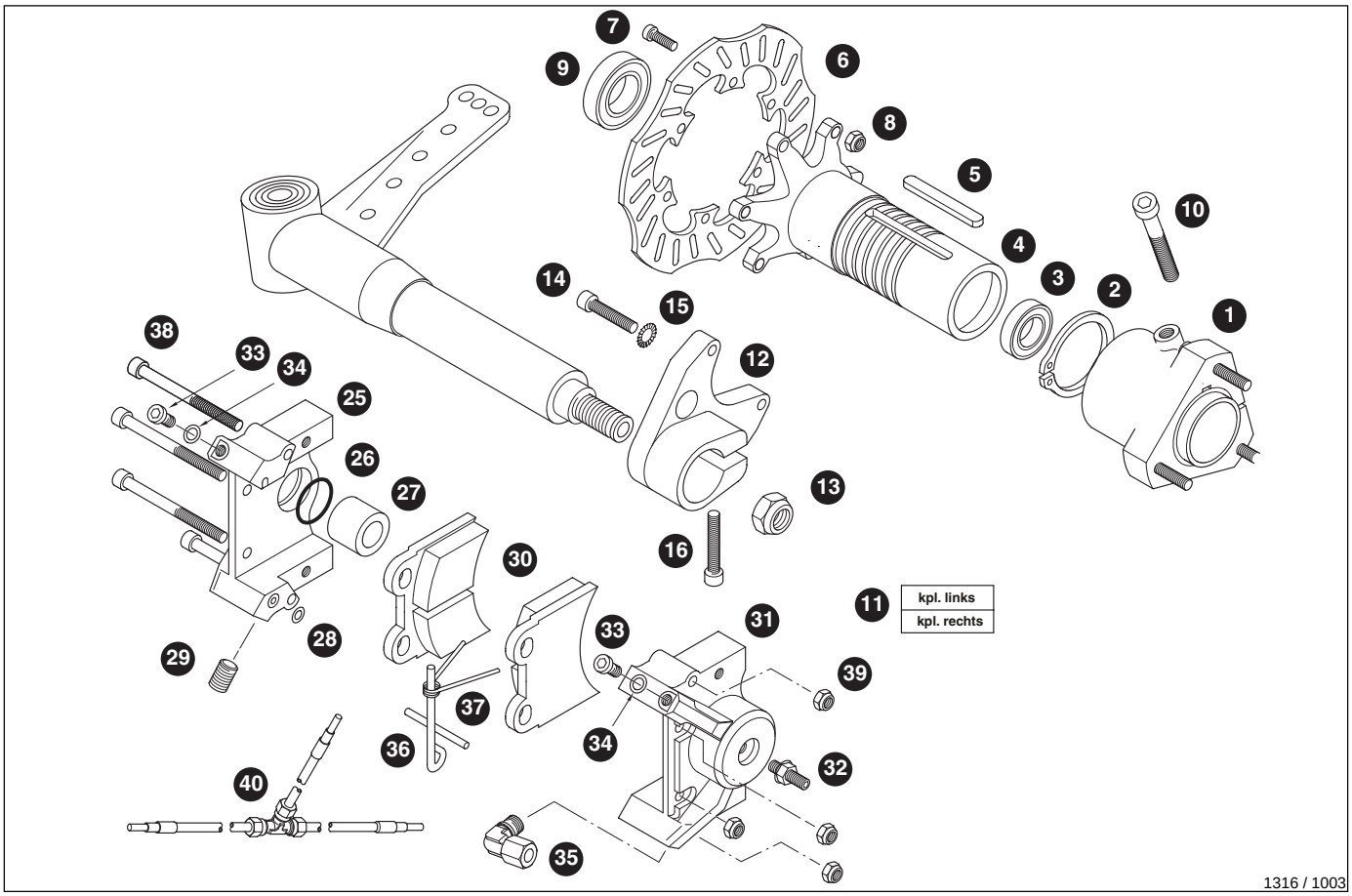

Nr.	Art.	Bezeichnung	*Description*	Menge/Pcs.
33	2662	Schraube ISK M6x6 vz	*hexagon socket screw M6x6*	4
34	2647	Scheibe 6x10x1 Cu	*washer 6x10x1 Cu*	4
35	1181	Verschraubung M10x1, Winkel	*angle screwing M10x1*	2
36	2284	Federstift mit Öse	*spring pin with lug*	2
37	1130	Feder einfach, Bremsbacke	*brake return spring*	2
38	2671	Schraube ISK M6x50 vz	*hexagon socket screw M6x50*	8
39	2640	Mutter M6 stop DIN 985	*nut M6 stop DIN 985*	8
40	1192	Bremsleitung VH EvoX/17, Handbremse	*brake line cpl.VH EvoX/17, hand brake*	1
Ohne Abbildung / *w/o picture:*				
	2367	Halter Bremsltg./Bodenplatte	*holder brake line/floor*	2
	2604	Mutter M4 stop DIN 985	*nut M4 DIN 985*	2
	2605	Scheibe ø 4,3 DIN 125	*washer ø 4,3 DIN 125*	2
	2607	Schraube ISK M4x10 vz	*hexagon socket screw M4x10*	2

Verkleidungsteile / *Bodywork*

Nr.	Art.	Bezeichnung	*Description*	Menge/Pcs.
1	1992	Kunststoffteil, Halter Frontverkl.	*plastic part, front panel bracket*	1
2	1999	Bef.Klammer, Sz.	*fixing clamp set, spoiler*	1
3	1952	Bef.Teil, Lenkradverkl. unten	*mount. part,front panel,above*	1
4	1933	Bügel, Lenkradverkl. Sz.	*bracket, front panel*	1
5	1888	Halter Seitenverkl. li., Stilo/CIK14	*holder left, side pod Stilo EVO*	1
6	1889	Halter Seitenverkl. re., Stilo/CIK14	*holder right, side pod KG Stilo EVO*	1
7	6222	Seitenverkl. Stilo / CIK14, li., weiss	*side pod Stilo / CIK14, left, white*	1
7	6219	Seitenverkl. Stilo / CIK14, li., blau	*side pod Stilo / CIK14, left, blue*	1
7	6217	Seitenverkl. Stilo / CIK14, li., rot	*side pod Stilo / CIK14, left, red*	1
7	6218	Seitenverkl. Stilo / CIK14, li., schwarz	*side pod Stilo / CIK14, left, black*	1
8	6223	Seitenverkl. Stilo / CIK14, re., weiss	*side pod Stilo / CIK14, right, white*	1
8	6206	Seitenverkl. Stilo / CIK14, re., blau	*side pod Stilo / CIK14, right, blue*	1
8	6207	Seitenverkl. Stilo / CIK14, re., rot	*side pod Stilo / CIK14, right, red*	1
8	6209	Seitenverkl. Stilo / CIK14, re., schwarz	*side pod Stilo / CIK14, right, black*	1
9	2394	Senkkopfschraube ISK M8x30 vz	*hex. socket countersunk head screw M8x30*	4
10	2709	Scheibe ø 8,4 vz. DIN 125	*washer ø 8,4 zinc coated, DIN 125*	4
11	2700	Mutter M8 stopp DIN 985	*nut M8 stop DIN 985*	4
12	6233	Frontverkl. FP7 / CIK17, weiss	*frontspoiler FP7 / CIK17, white*	1
12	6231	Frontverkl. FP7 / CIK17, blau	*frontspoiler FP7 / CIK17, blue*	1
12	6227	Frontverkl. FP7 / CIK17, rot	*frontspoiler FP7 / CIK17, red*	1
12	6225	Frontverkl. FP7 / CIK17, schwarz	*frontspoiler FP7 / CIK17, black*	1
13	6234	Haltersatz, Frontverkl. FP7 / CIK17	*holderset, frontspoiler FP 7*	1
14	6232	Lenkradverkl. FP7 / CIK17, weiss	*front panel FP7 / CIK17, white*	1

weiter / *continued...*

Zubehör /

Verkleidungsteile / *Bodywork*

Nr.	Art.	Bezeichnung	*Description*	Menge/Pcs.
14	6230	Lenkradverkl. FP7 / CIK17, blau	*front panel FP7 / CIK17, blue*	1
14	6226	Lenkradverkl. FP7 / CIK17, rot	*front panel FP7 / CIK17, red*	1
14	6224	Lenkradverkl. FP7 / CIK17, schwarz	*front panel FP7 / CIK17, black*	1
15	1946	Gummi, Lenkradverkleidung	*anti vibration rubber, steering panel*	3
16	8643	Federvorstecker 2mm	*spring cotter 2mm*	3
17	1945	Stecknippel mit M6 Gewinde	*panel support pin*	3
18	1506	Mutter M6 mit Bund selbstsichernd	*union nut M6 self locking*	3
19	5916	Dist.Hülse 8x10x10, Kühlerhalter	*spacer 10x1x10, radiator holder*	3
20	2645	Scheibe ø 6 groß	*washer ø 6, big*	3
21	2679	MLF-Schraube M6x25	*cross recessed head screw M6x25*	3
Ohne Abbildung / *w/o picture:*				
	6630	Klebesatz MACH1, KG FP7	*sticker set MACH1 KG FP7*	1
	6631	Klebesatz MACH1, FV FP7	*sticker set MACH1, spoiler FP7*	1
	1949	Kunstst.Verstärkung, Halter Seitenverkl.	*reinforcing plastic, holder side pods*	4
	2667	Schraube ISK M6x30 vz	*hexagon socket screw M6x30*	4
	2640	Mutter M6 stopp DIN 985	*nut M6 stop DIN 985*	4

Zubehör /

Felgen / *rims*

Nr.	Art.	Bezeichnung	*Description*	Menge/Pcs.
1	4605	Felgen DWT-VLV 132DR/212DR, Sz.	*rim set DWT-VLV 132/212DR*	1
1	4601	Felge DWT-VLV 132DR Magn.	*rim DWT-VLV 132DR magn.*	2
1	4603	Felge DWT-VLV 212DR Magn.	*rim DWT-VLV 212DR magn.*	2
2	4572	Felge HRP 180DR Alu schwarz, gebohrt	*rim HRP 180DR alu black, drilled*	2
2	4554	Felgen HRP 130DR/180DR Alu schwarz, Sz.	*rim set HRP 130DR/180DR alu black*	1
2	4560	Felge HRP 130DR Alu schwarz, gebohrt	*rim HRP 130DR drilled alu black*	2
3	4600	Auswuchtgewichte Stange	*balancing weight*	1
4	4610	Ventil kurz	*valve short, tyre*	4
5	2699	Sicherungsmutter M8 SW10, 12 St.	*hexagon nut M8 SW10, 12pcs.*	1
5	1508	Mutter M8 mit Bund selbstsichernd	*union nut M8 self locking*	12
6	4576	Schrauben M5 m. O-Ring, HRP, Felgen	*screw M5 w. o-ring, HRP, rims, set*	1

Zubehör /

Sitz / *seat*

Nr.	Art.	Bezeichnung	*Description*	Menge/Pcs.
1	2496	Sitz Tillett T8 Gr. S, 28cm, ungep.	*seat Tillett T8 "S", clear, 28cm*	1
1	2404	Sitz Tillett T12 Gr. Man, 31cm	*seat Tillett T12 "man", clear, 31cm*	1
1	2405	Sitz Tillett T12 Gr. MS, 31,5cm	*seat Tillett T12 "MS", clear, 31,5cm*	1
1	2406	Sitz Tillett T12 Gr. ML, 32cm	*seat Tillett T12 "ML", clear, 32cm*	1
1	2407	Sitz Tillett T12 Gr. L, 34cm	*seat Tillett T12 "L", clear, 34cm*	1
1	2408	Sitz Tillett T12 Gr. XL, 36cm	*seat Tillett T12 "XL", clear, 36cm*	1
1	2403	Sitz Tillett T12 Gr. S, 29cm	*seat Tillett T12 "S", clear, 29cm*	1
1	2431	Sitz IMAF F6 silber Gr. XXS, 24cm	*seat IMAF F6 silver size XXS, 24cm*	1
1	2432	Sitz IMAF F6 silber Gr. XS, 27cm	*seat IMAF F6 silver size XS, 27cm*	1
1	2433	Sitz IMAF F6 silber Gr. 1/S, 29cm	*seat IMAF F6 silver size 1/S, 29cm*	1
1	2434	Sitz IMAF F6 silber Gr. 1+/MAN, 31cm	*seat IMAF F6 silver size 1+/MAN, 31cm*	1
1	2435	Sitz IMAF F6 silber Gr. 2/MS, 31,5cm	*seat IMAF F6 silver size 2/MS, 31,5cm*	1
1	2436	Sitz IMAF F6 silber Gr. 3/ML, 33,5cm	*seat IMAF F6 silver size 3/ML, 33,5cm*	1
1	2437	Sitz IMAF F6 silber Gr. 4/L, 34cm	*seat IMAF F6 silver size 4/L 34cm*	1
1	2437	Sitz IMAF F6 silber Gr. 4/L, 34cm	*seat IMAF F6 silver size 4/L 34cm*	1
1	2438	Sitz IMAF F6 silber Gr. 5/XL, 35cm	*seat IMAF F6 silver size 5/XL, 35cm*	1
2	2400	Sitzscheibe 8x40x2, Alu	*washer 8x40x2 alu, seat*	10
2	2399	Scheibe 8x40x2 Nylon, Btl.= 10Stk.	*washer 8x30x2 nylon bag=10 pcs.*	1
2	2412	Sitzscheibe 8x40x15, Alu	*washer 80x40x15 alu, seat*	3
2	2411	Sitzscheibe 8x40x10, Alu	*washer 80x40x10 alu, seat*	1
3	2396	Scheibe mit Senkung Kunststoff, Sitz	*washer w. sinking plastic, seat*	4
4	2394	Senkkopfschraube ISK M8x30 vz	*hex. socket countersunk head screw M8x*	2
4	2409	Senkkopfschraube ISK M8x60 vz	*hex. socket countersunk head screw M8x60*	2

weiter / *continued...*

Zubehör /

Sitz / *seat*

Nr.	Art.	Bezeichnung	*Description*	Menge/Pcs.
5	2464	Sitzpolster selbstklebend, Sz.	*seat spongers kit*	1
6	2532	Zusatzsitzstrebe 280mm Lochabstand	*additional seat support 280mm hole dist.*	1
6	2531	Zusatzsitzstrebe 240mm Lochabstand	*additional seat support 240mm hole dist.*	1
6	2516	Zusatzsitzstrebe re. m. Flansch	*add. seat support right, w. flange*	1
6	2515	Zusatzsitzstrebe re. gebogen	*additional seat support right, bend*	1
7	2509	Zusatzstrebe, Rotax DD2	*add. seat support, Rotax DD2*	1
Ohne Abbildung / *w/o picture:*				
	20007	Adapterblech T52, Zusatzstrebe	*adapter plate T52, add. seat support*	1
	2514	Zusatzstrebe gebogen	*additional seat support right, bend*	1

Zubehör /

Pedalverkürzung/Verlängerung /

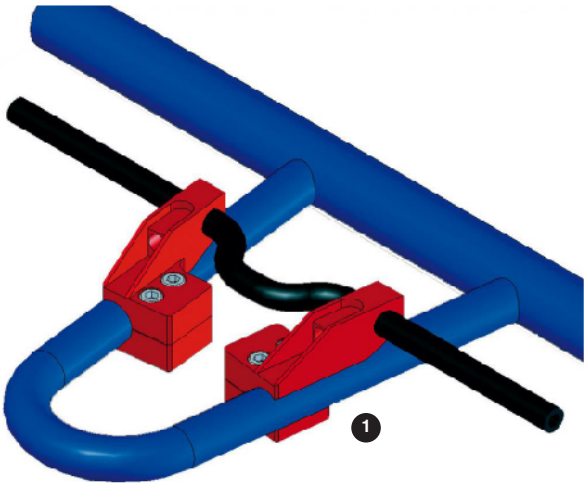

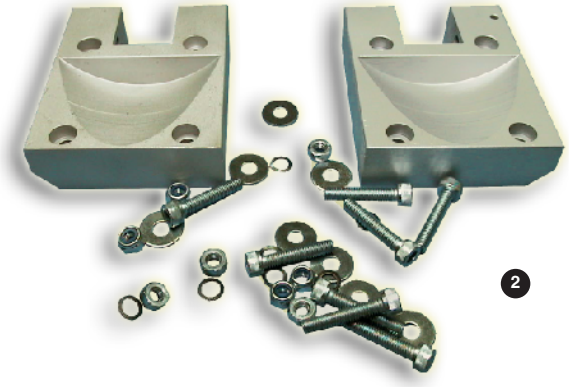

1314 / 2059

Nr.	Art.	Bezeichnung	*Description*	Menge/Pcs.
1	1496	Fußstütze vario, kpl.	*foot rest vario, cpl.*	1
1	1490	Fußstütze HRP, Alu	*foot rest HRP, alu*	1
2	1880	Fußstütze mit Pedallagerung DMSB zugel	*feet rest, DMSB permitted*	1
3	2567	Verlängerung XL, Anbausatz kpl.	*extension XL, add-on-kit*	1